CHLADIČE

METRA

People.Aluminium

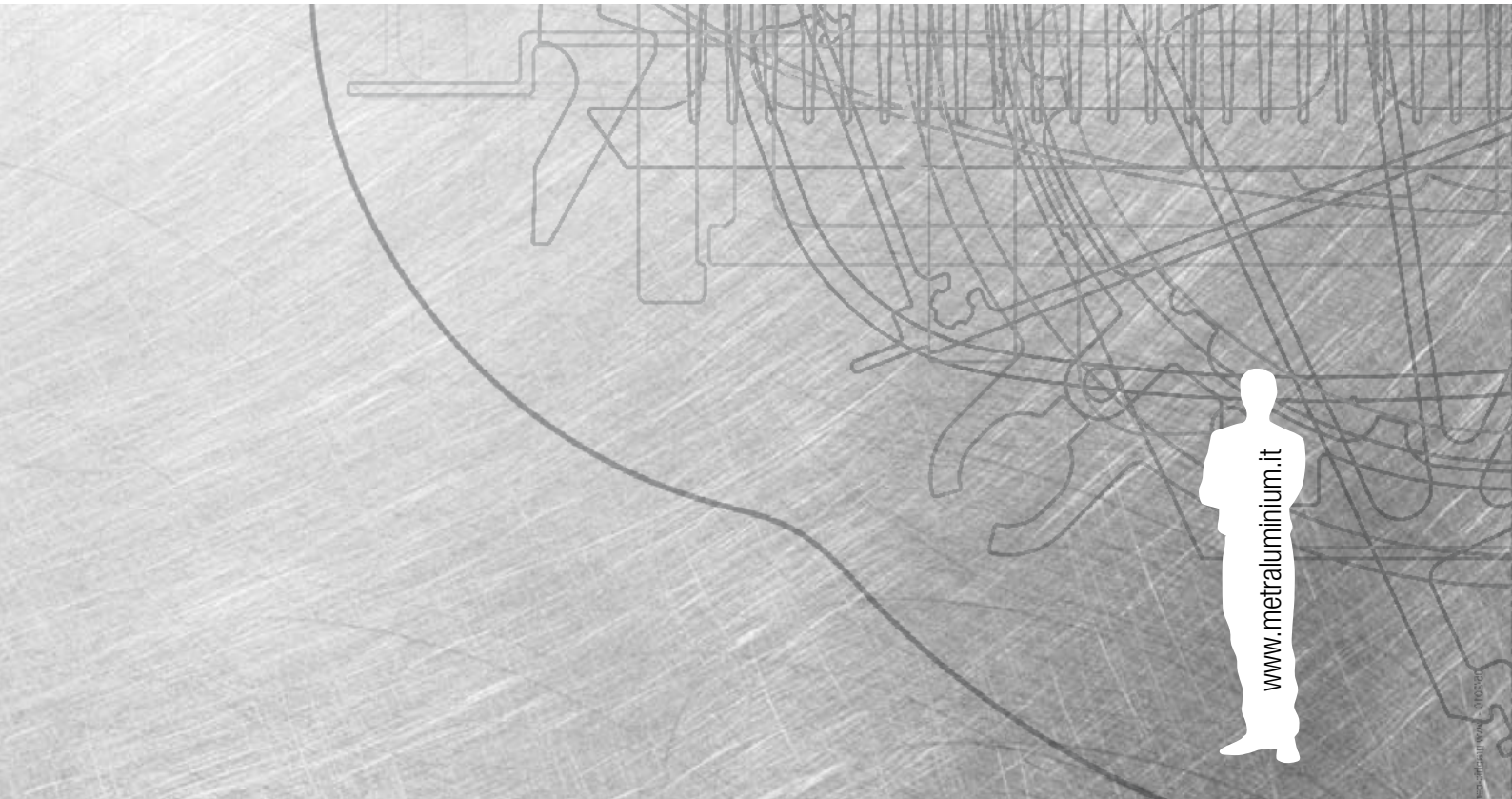

Lega EN AW-6060

CARATTERISTICHE FISICHE

Massa volumica:	2,69	grammi / cm³	Coefficiente di dilatazione termica lineare:	- da 20° a 100 °C:	$23 \cdot 10^{-6}$	1 / °Kelvin
Punto di fusione inferiore:	605	°C		- da 20° a 200 °C:	$24 \cdot 10^{-6}$	1 / °Kelvin
Calore specifico a 100 °C:	0,92	Joule / grammo · °Kelvin		- da 20° a 300 °C:	$25 \cdot 10^{-6}$	1 / °Kelvin
Conduttività termica a 20 °C			Resistività elettrica a 20 °C	- nello stato 0:	3,14	microOhm · cm
- nello stato 0:	2,09	Watt / cm · °Kelvin		- nello stato T6:	3,25	microOhm · cm
- nello stato T6:	1,75	Watt / cm · °Kelvin	Modulo di elasticità E:		67 000	Newton / mm²

COMPOSIZIONE CHIMICA SECONDO NORMA EUROPEA EN 573.3

Designazione della lega	Si	Fe	Cu max	Mn max	Mg	Cr max	Zn max	Ti max	Altri Ciascuno max	Altri Totale max	Al
EN AW-6060	0,3÷0,6	0,1÷0,3	0,10	0,10	0,35÷0,6	0,05	0,15	0,10	0,05	0,15	resto

PROPRIETÀ MECCANICHE SECONDO NORMA EUROPEA EN 755.2

Tipo di semilavorato	STATO DI FORNITURA Denominazione	Simbolo	Spessore di parete e (mm)	Carico di rottura a trazione Rm (MPa)	Carico di scostamento dalla proporzionalità Rp (0.2) (MPa)	Allungamento A %	Allungamento A50 mm %
profilato estruso	Tempra in acqua + invecchiam. naturale	T 4 (*)	e ≤ 25	120 min	60 min	16 min	14 min
	Tempra alla pressa + invecch. artificiale	T 5	e ≤ 5	160 »	120 »	8 »	6 »
			5 < e ≤ 25	140 »	100 »	8 »	6 »
	Tempra in acqua + invecchiam. artificiale	T 6 (*)	e ≤ 3	190 »	150 »	8 »	6 »
			3 < e ≤ 25	170 »	140 »	8 »	6 »

(*) Proprietà meccaniche dello stato fisico indicato: ottenibili anche con tempra alla pressa

Lega EN AW-6005 A

CARATTERISTICHE FISICHE

Massa volumica:	2,69	grammi / cm³	Coefficiente di dilatazione termica lineare:	- da 20° a 100 °C:	$23{,}3 \cdot 10^{-6}$	1 / °Kelvin
Punto di fusione inferiore:	590	°C		- da 20° a 200 °C:	$24{,}2 \cdot 10^{-6}$	1 / °Kelvin
Calore specifico a 100 °C:	0,94	Joule / grammo · °Kelvin		- da 20° a 300 °C:	$25{,}1 \cdot 10^{-6}$	1 / °Kelvin
Conduttività termica a 20 °C			Resistività elettrica a 20 °C	- nello stato 0:	3,1	microOhm · cm
- nello stato 0:	2,01	Watt / cm · °Kelvin		- nello stato T6:	3,6	microOhm · cm
- nello stato T6:	1,82	Watt / cm · °Kelvin	Modulo di elasticità E:		69 000	Newton / mm²

COMPOSIZIONE CHIMICA SECONDO NORMA EUROPEA EN 573.3

Designazione della lega	Si	Fe max	Cu max	Mn max	Mg	Cr max	Zn max	Ti max	Altri Ciascuno max	Altri Totale max	Al
EN AW-6005 A	0,5÷0,9	0,35	0,30	0,5 (1)	0,4÷0,7	0,3 (1)	0,20	0,10	0,05	0,15	resto

Nota (1): (Mn + Cr) = 0,12÷0,50

PROPRIETÀ MECCANICHE SECONDO NORMA EUROPEA EN 755.2

Tipo di semilavorato	STATO DI FORNITURA Denominazione	Simbolo	Spessore di parete e (mm)	Carico di rottura a trazione Rm (MPa)	Carico di scostamento dalla proporzionalità Rp (0.2) (MPa)	Allungamento A %	Allungamento A50 mm %
profilato estruso a sez. aperta	Tempra in acqua + invecchiam. naturale	T 4 (*)	e ≤ 25	180 min	90 min	15 min	13 min
	Tempra in acqua + invecchiam. artificiale	T 6 (*)	e ≤ 5	270 »	225 »	8 »	6 »
			5 < e ≤ 10	260 »	215 »	8 »	6 »
			10 < e ≤ 25	250 »	200 »	8 »	6 »
profilato estruso con cave	Tempra in acqua + invecchiam. naturale	T 4 (*)	e ≤ 10	180 min	90 min	15 min	13 min
	Tempra in acqua + invecchiam. artificiale	T 6 (*)	e ≤ 5	255 »	215 »	8 »	6 »
			5 < e ≤ 15	250 »	200 »	8 »	6 »

(*) Proprietà meccaniche dello stato fisico indicato: ottenibili anche con tempra alla pressa

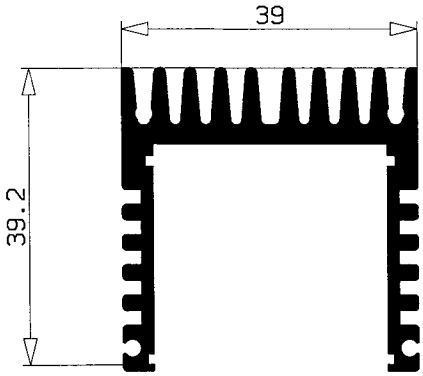

B 1784 **1.126 Kg/m**
PER. ESTERNO 395 mm.

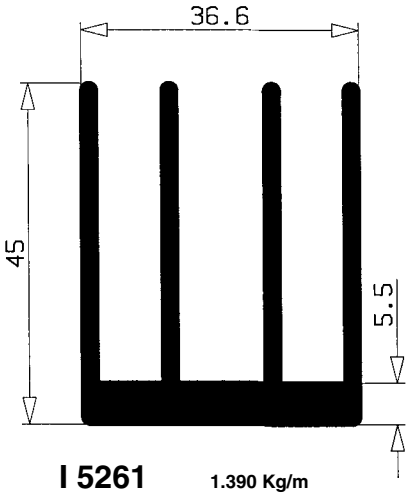

I 5261 **1.390 Kg/m**
PER. ESTERNO 395 mm.

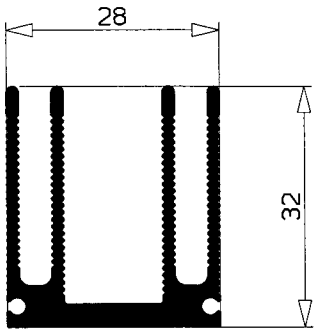

HB 0011 **0.346 Kg/m**
PER. ESTERNO 168 mm.

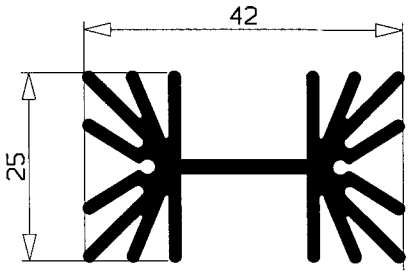

HI 0052 **0.748 Kg/m**
PER. ESTERNO 367 mm.

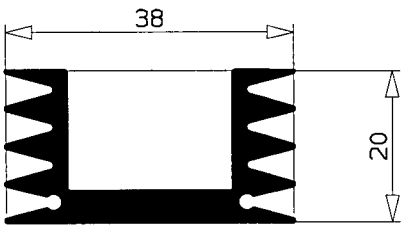

HI 0023 **0.686 Kg/m**
PER. ESTERNO 228 mm.

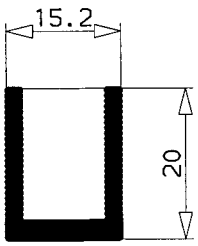

HB 0052 **0.267 Kg/m**
PER. ESTERNO 129 mm.

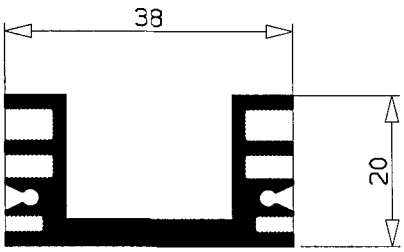

HI 0068 **0.697 Kg/m**
PER. ESTERNO 251 mm.

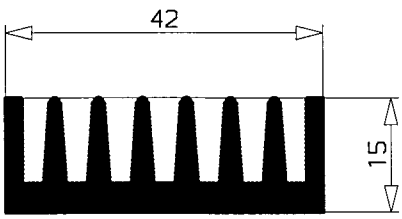

HI 0053 **0.928 Kg/m**
PER. ESTERNO 306 mm.

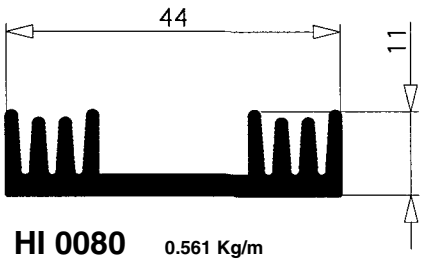

HI 0080 **0.561 Kg/m**
PER. ESTERNO 218 mm.

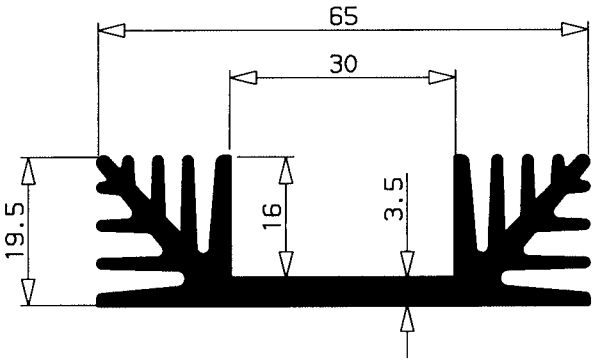

I 5745 **1.253 Kg/m**
PER. ESTERNO 397 mm.

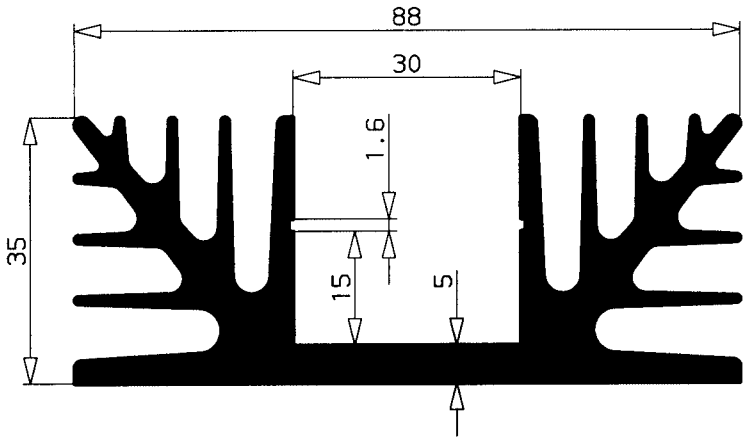

I 1415 **2.913 Kg/m**
PER. ESTERNO 637 mm.

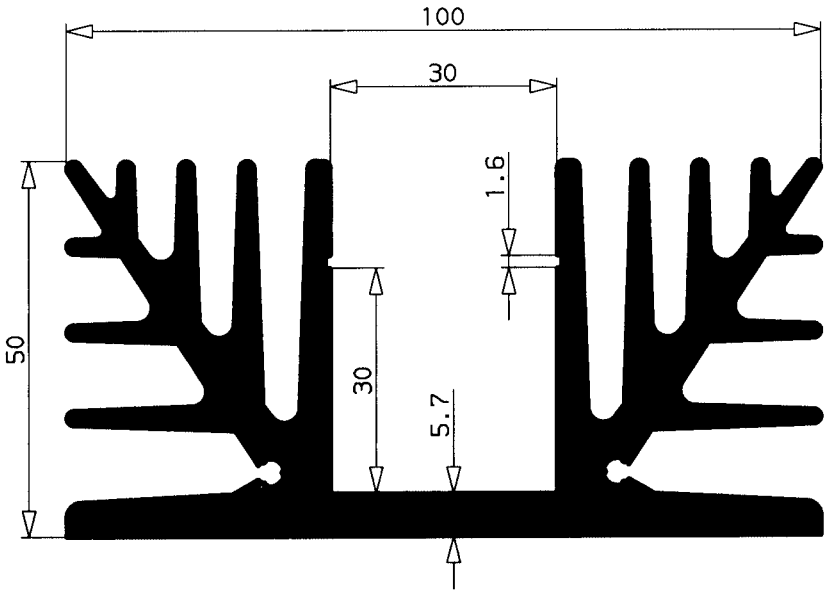

I 3239 **4.957 Kg/m**
PER. ESTERNO 879 mm.

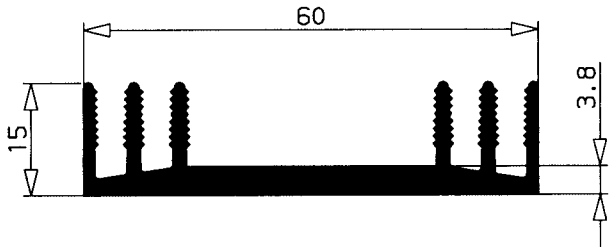

I 1492 **0.885 Kg/m**
PER. ESTERNO 293 mm.

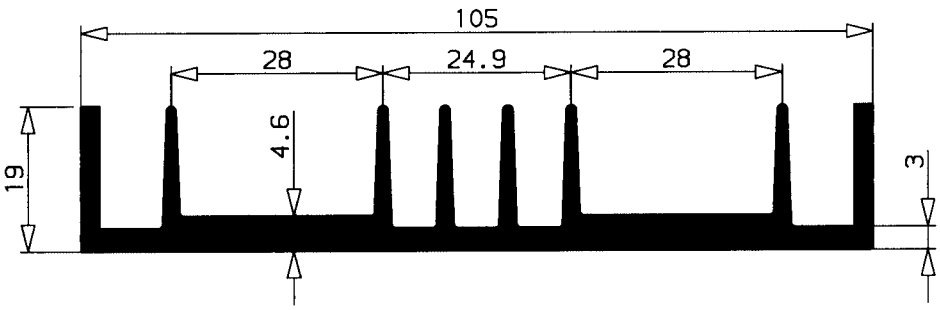

I 1434 **1.758 Kg/m**
PER. ESTERNO 454 mm.

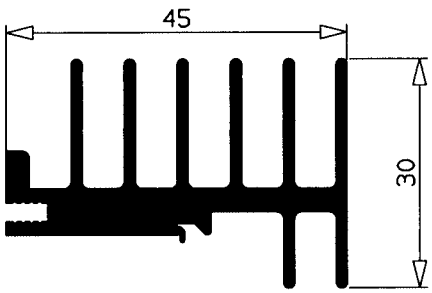

I 5012 **1.039 Kg/m**
PER. ESTERNO 363 mm.

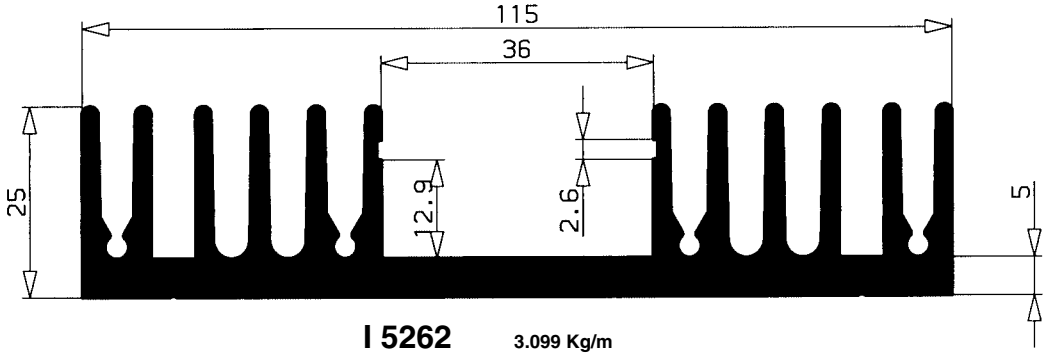

I 5262 **3.099 Kg/m**
PER. ESTERNO 692.5 mm.

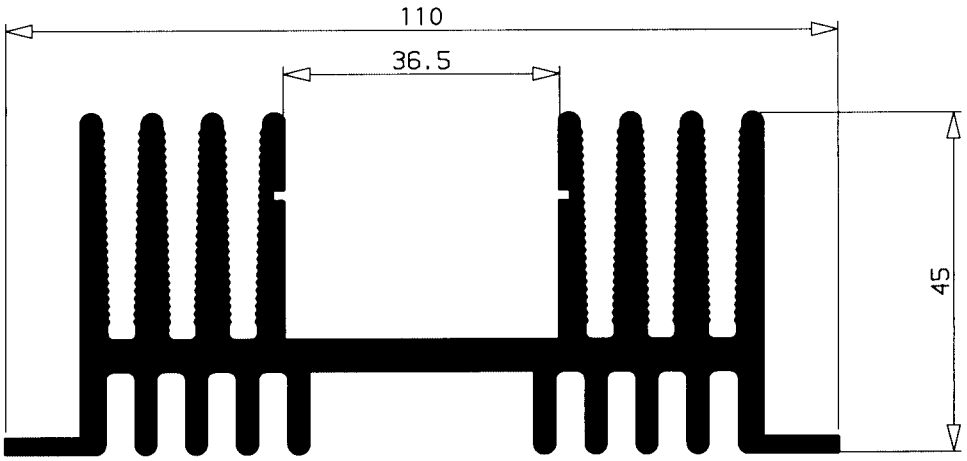

I 4680 **3.938 Kg/m**
PER. ESTERNO 941 mm.

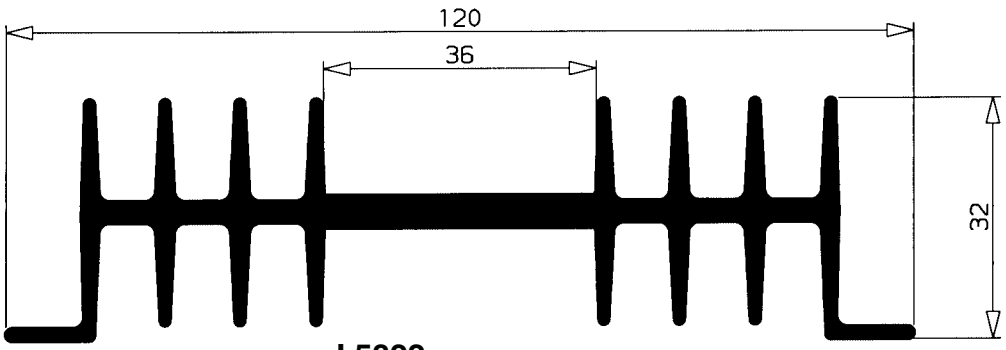

I 5822 **2.073 Kg/m**
PER. ESTERNO 644 mm.

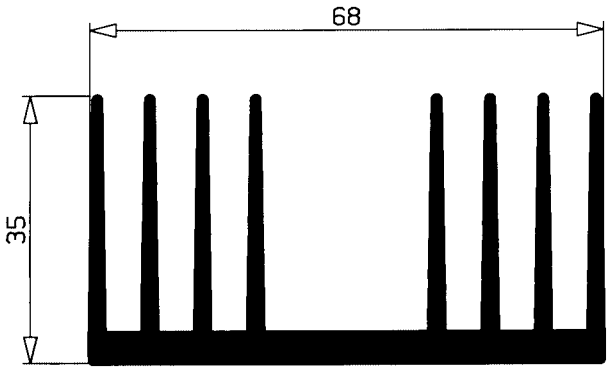

I 4752 **1.731 Kg/m**
PER. ESTERNO 627 mm.

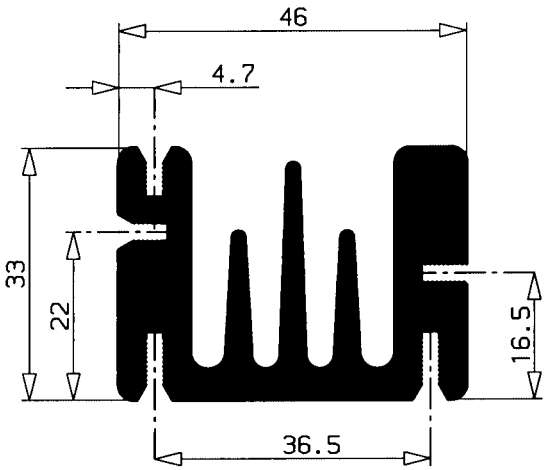

I 4167 **2.103 Kg/m**
PER. ESTERNO 411 mm.

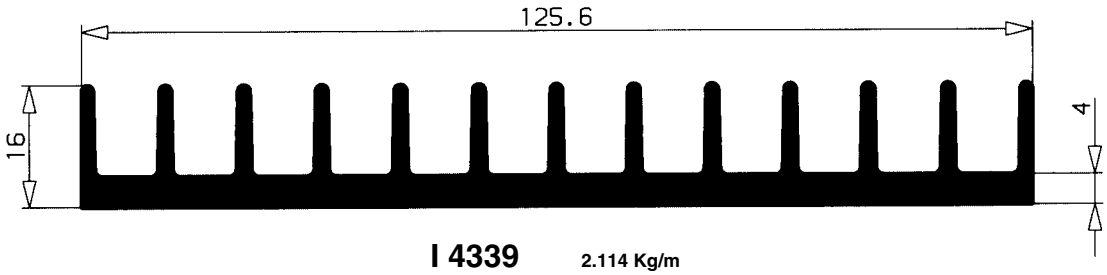

I 4339 **2.114 Kg/m**
PER. ESTERNO 548 mm.

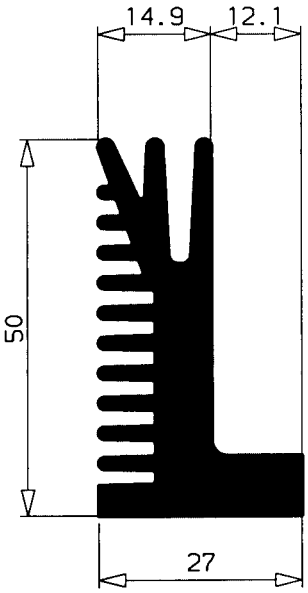

I 4735 **1.631 Kg/m**
PER. ESTERNO 313 mm.

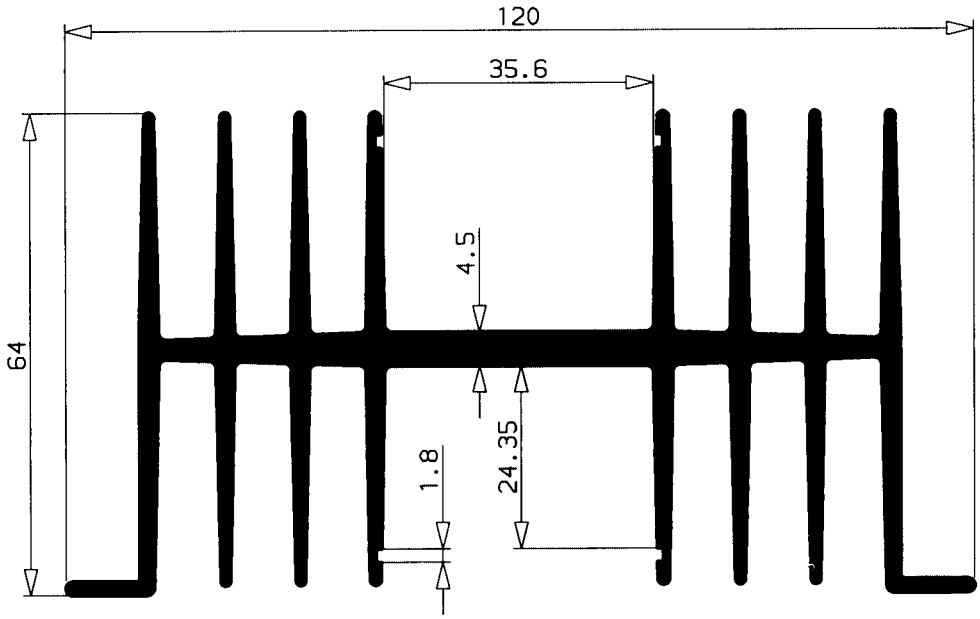

I 4381 **3.534 Kg/m**
PER. ESTERNO 1166 mm.

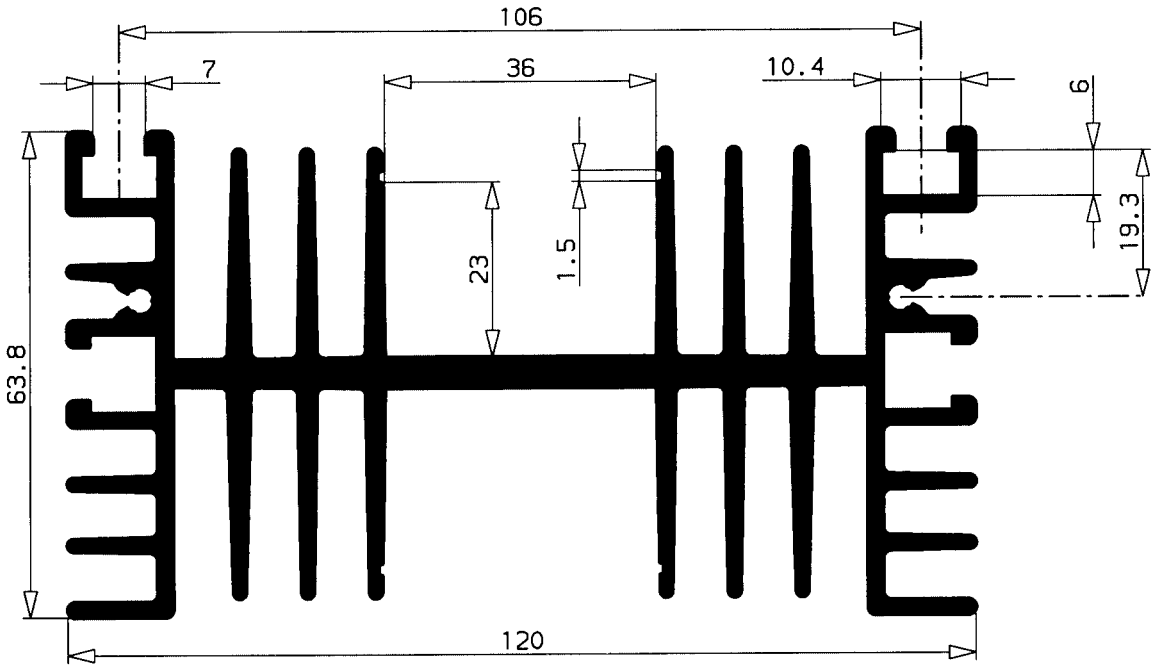

I 4382 **4.657 Kg/m**
PER. ESTERNO 1449 mm.

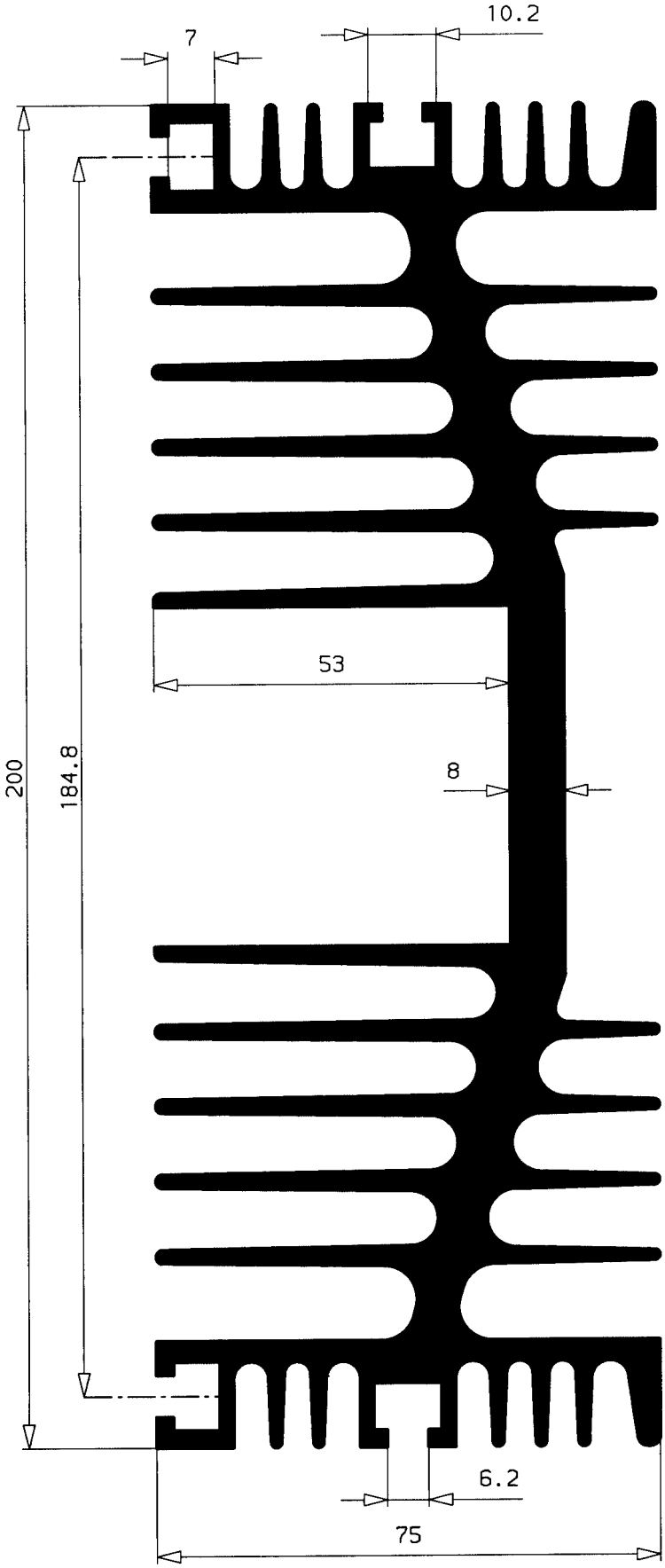

I 5748 **11.190 Kg/m**

PER. ESTERNO 2287 mm.

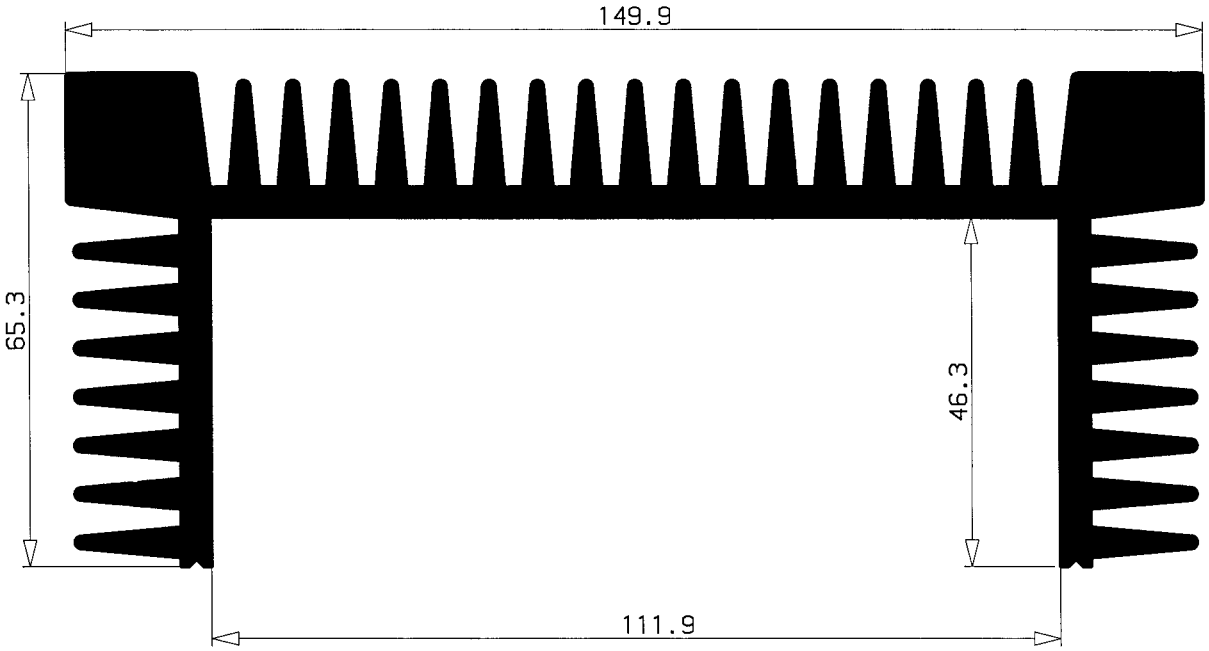

I 2964 **7.182 Kg/m**
PER. ESTERNO 1322 mm.

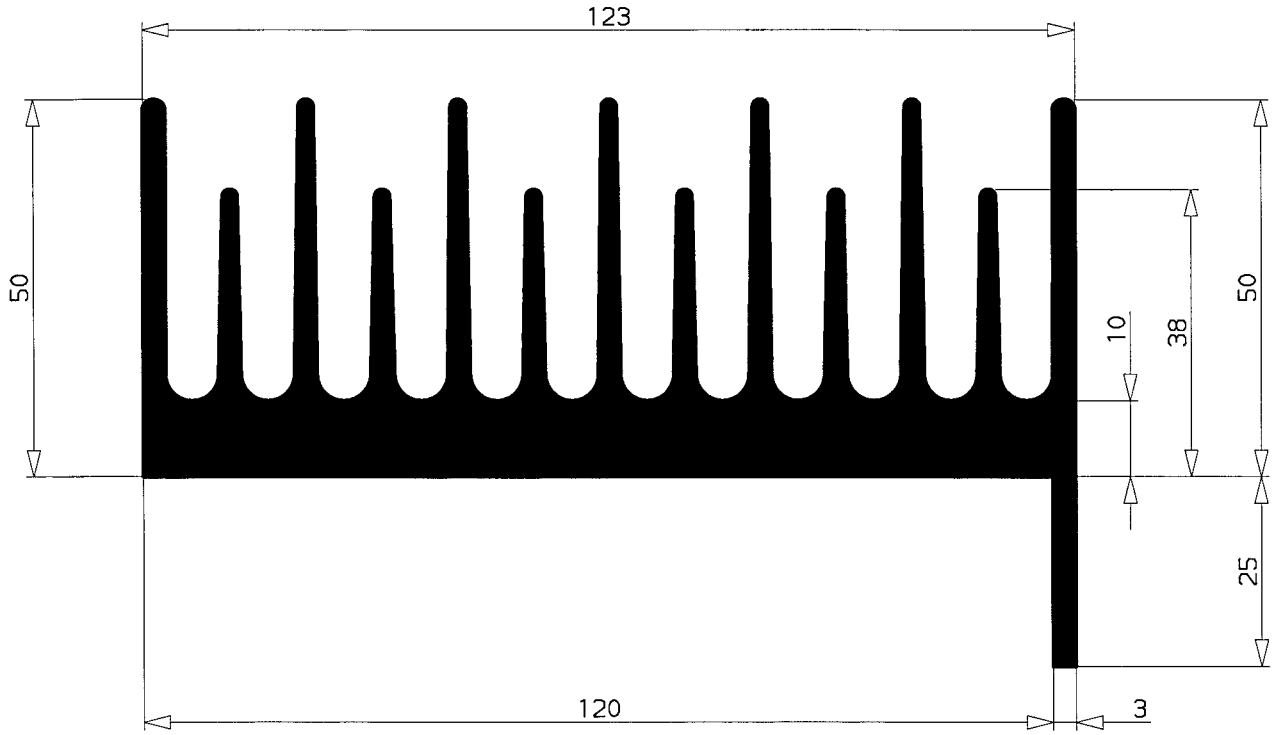

I 3738 **6.845 Kg/m**
PER. ESTERNO 1153 mm.

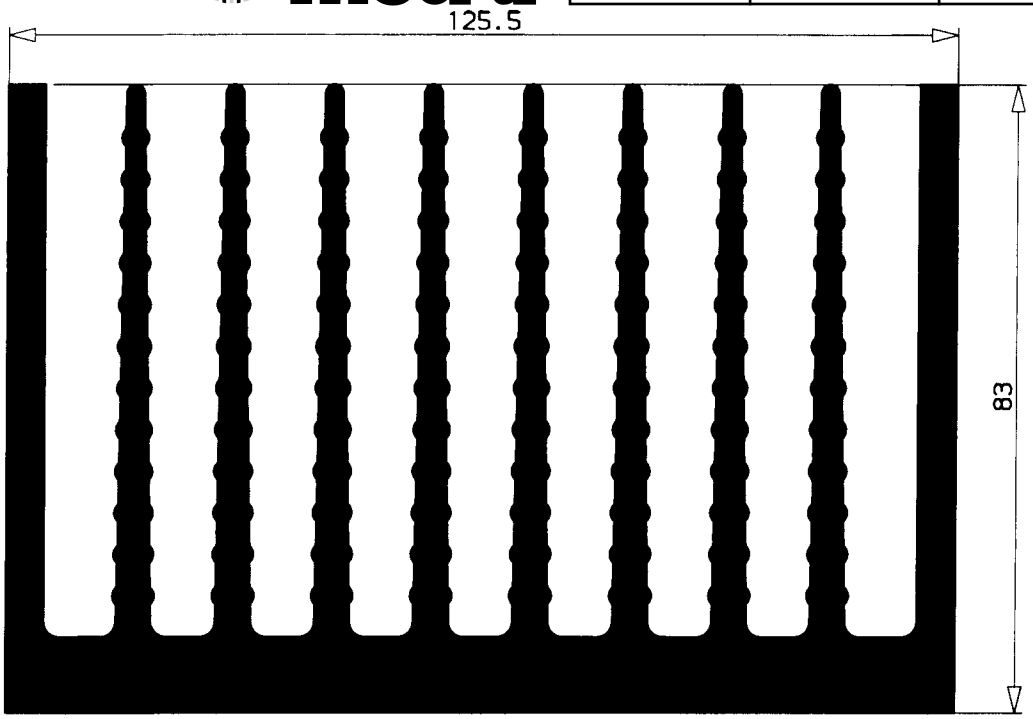

I 6265 **11.326 Kg/m**
PER. ESTERNO 1745 mm.

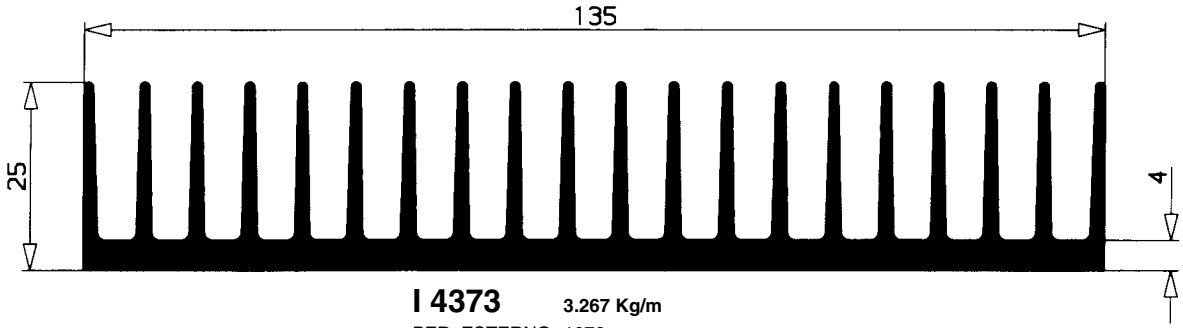

I 4373 **3.267 Kg/m**
PER. ESTERNO 1076 mm.

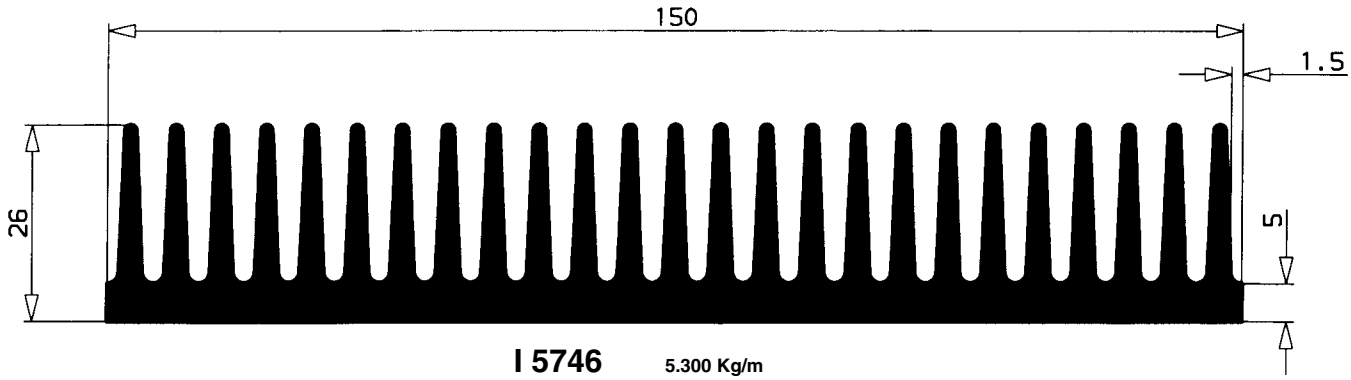

I 5746 **5.300 Kg/m**
PER. ESTERNO 1275 mm.

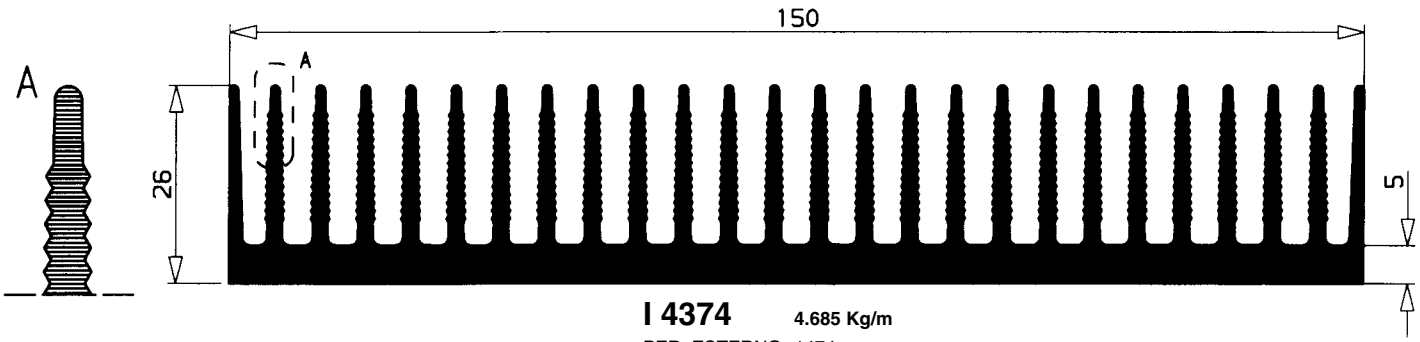

I 4374 **4.685 Kg/m**
PER. ESTERNO 1474 mm.

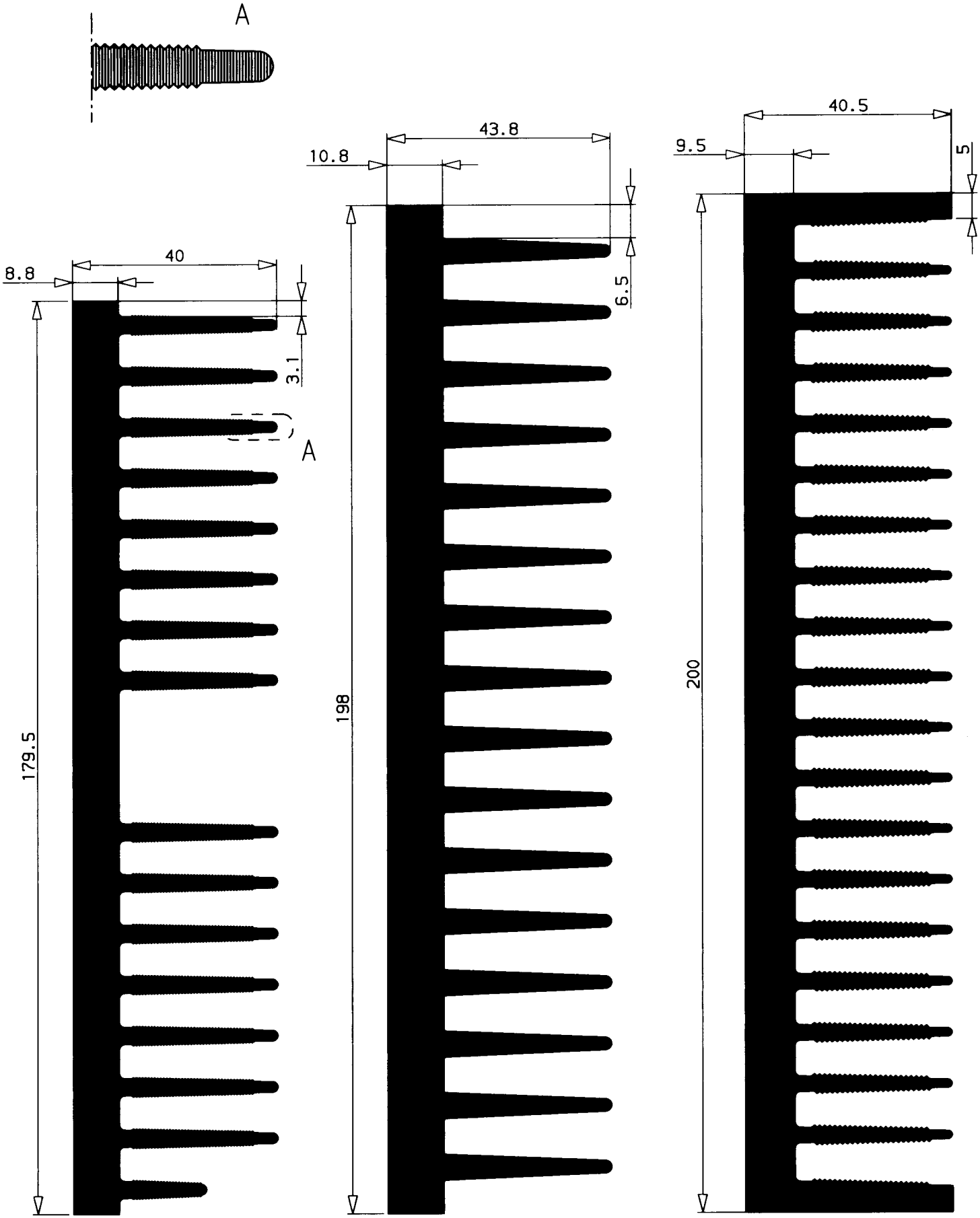

I 4283 **8.024 Kg/m**
PER. ESTERNO 1608 mm.

I 4544 **10.966 Kg/m**
PER. ESTERNO 1413 mm.

I 4390 **10.031 Kg/m**
PER. ESTERNO 1957 mm.

sostituisce tavola del	DATA 15/10/97

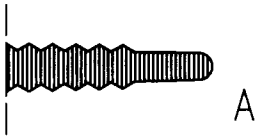

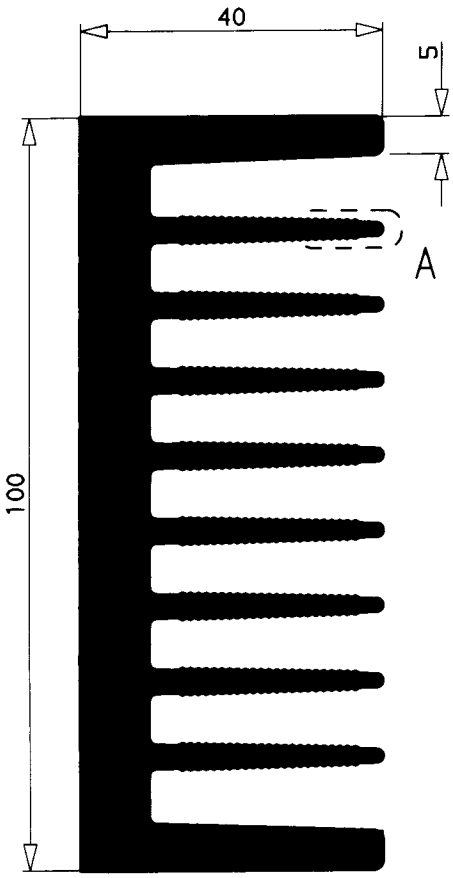

I 5588 **5.052 Kg/m**
PER. ESTERNO 869 mm.

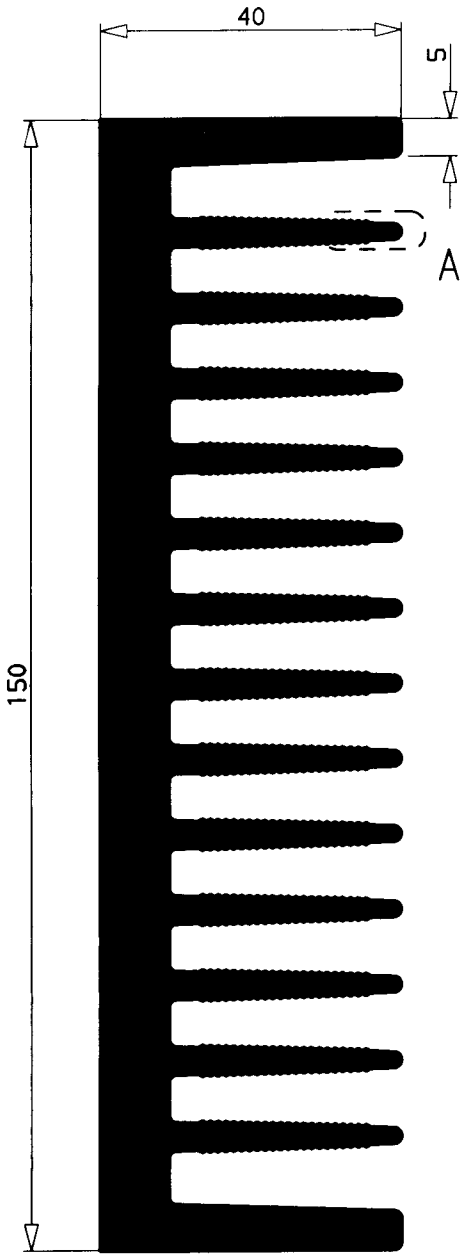

I 5498 **7.851 Kg/m**
PER. ESTERNO 1292 mm.

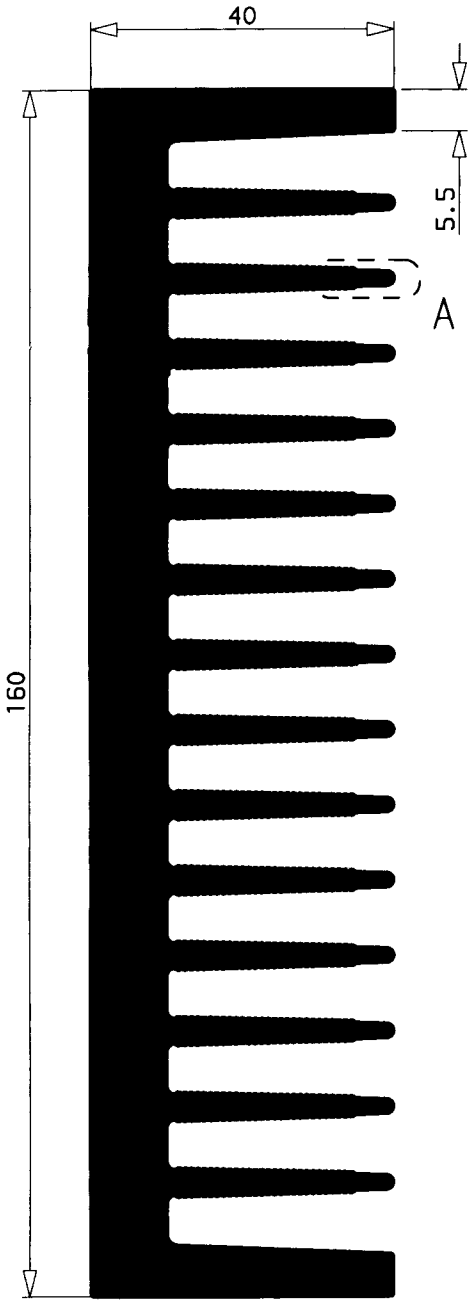

I 7193 **8.447 Kg/m**
PER. ESTERNO 1500 mm.

ESTRUSI INDUSTRIALI	C GRUPPO	4 TAVOLA

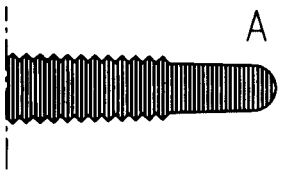

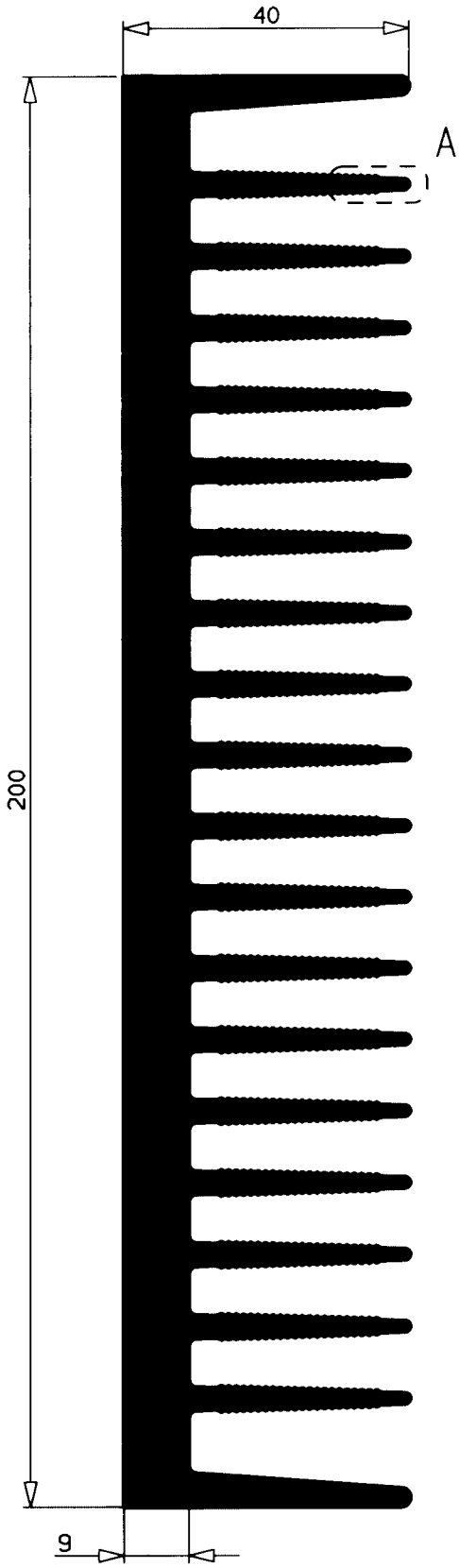

I 4375 **9.337 Kg/m**
PER. ESTERNO 1722 mm.

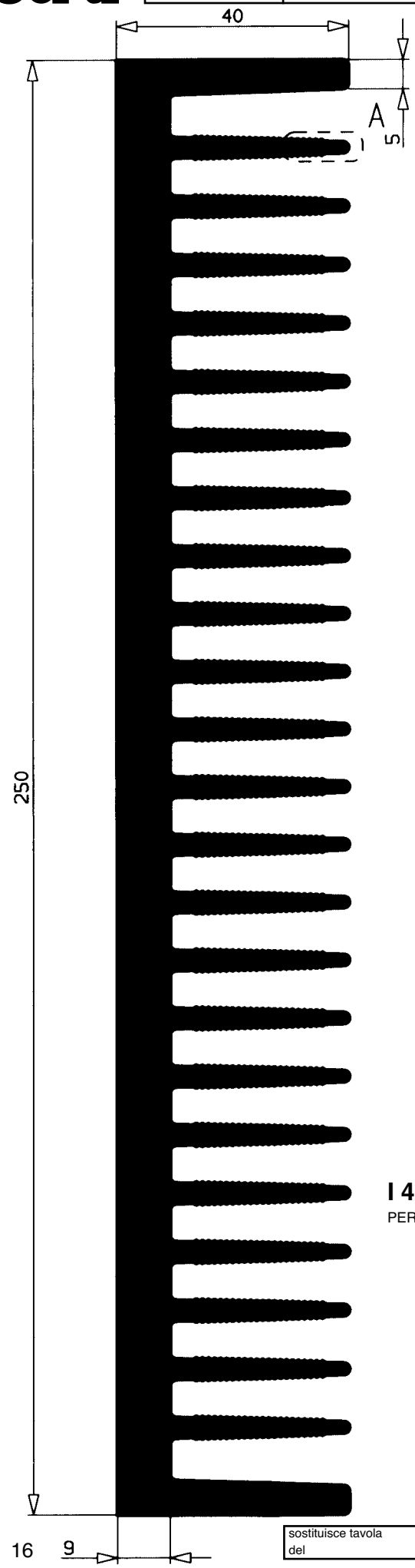

I 4376 **12.808 Kg/m**
PER. ESTERNO 2148 mm.

sostituisce tavola del	DATA 15/10/97

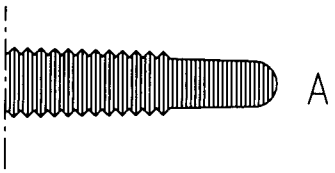

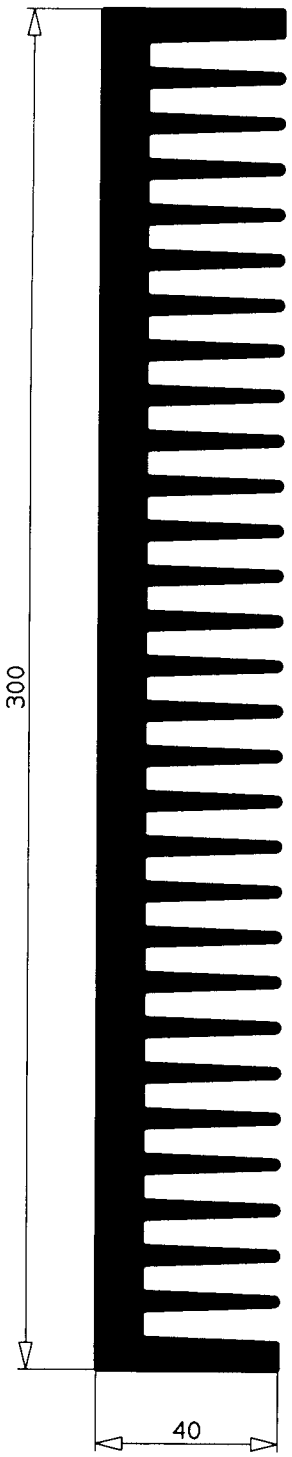

I 6393 **15.960 Kg/m**
PER. ESTERNO 2313 mm.

DISEGNO FUORI SCALA

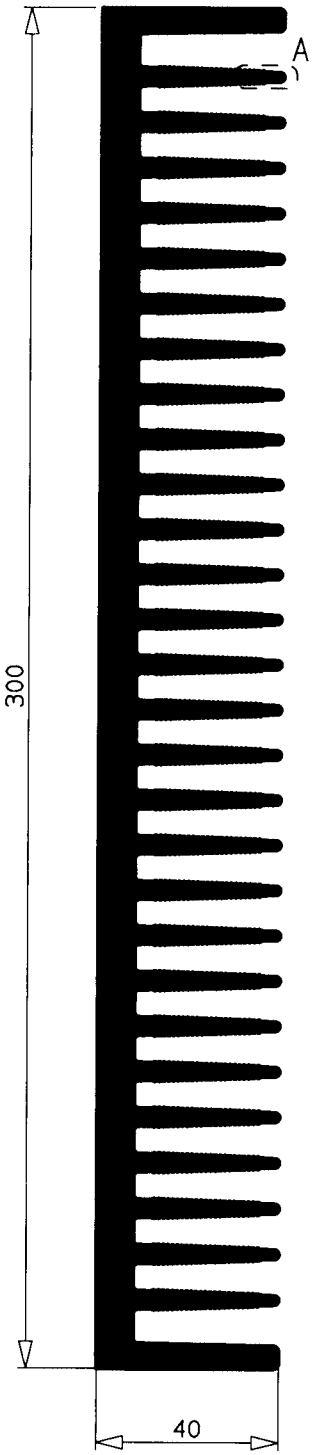

I 4377 **15.141 Kg/m**
PER. ESTERNO 2627 mm.

DISEGNO FUORI SCALA

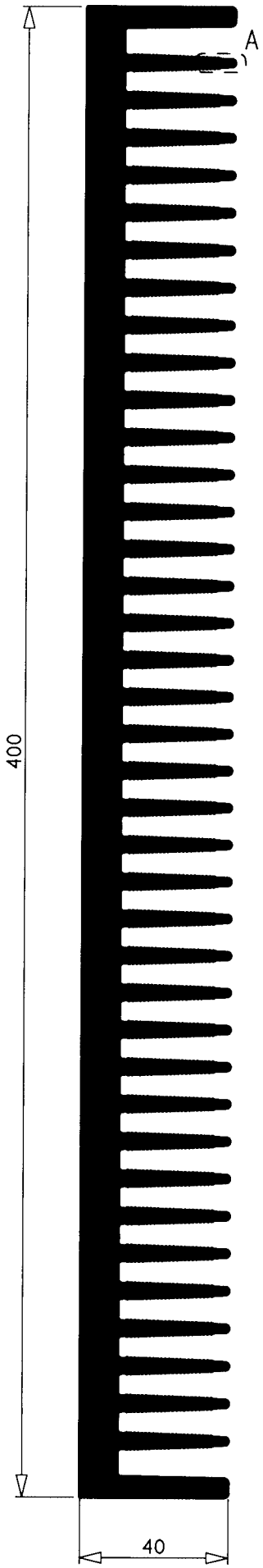

I 6043 **21.033 Kg/m**
PER. ESTERNO 3666 mm.

DISEGNO FUORI SCALA

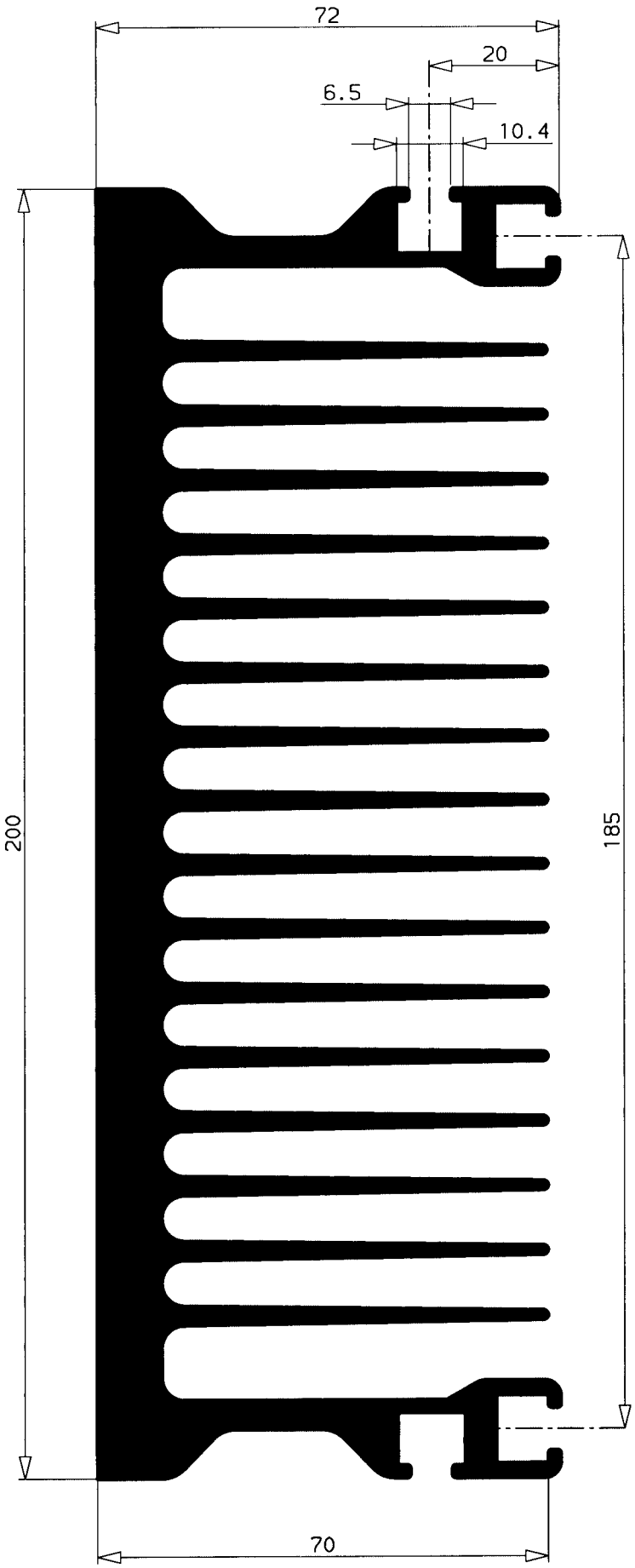

I 4417 **13.751 Kg/m**
PER. ESTERNO 2653 mm.

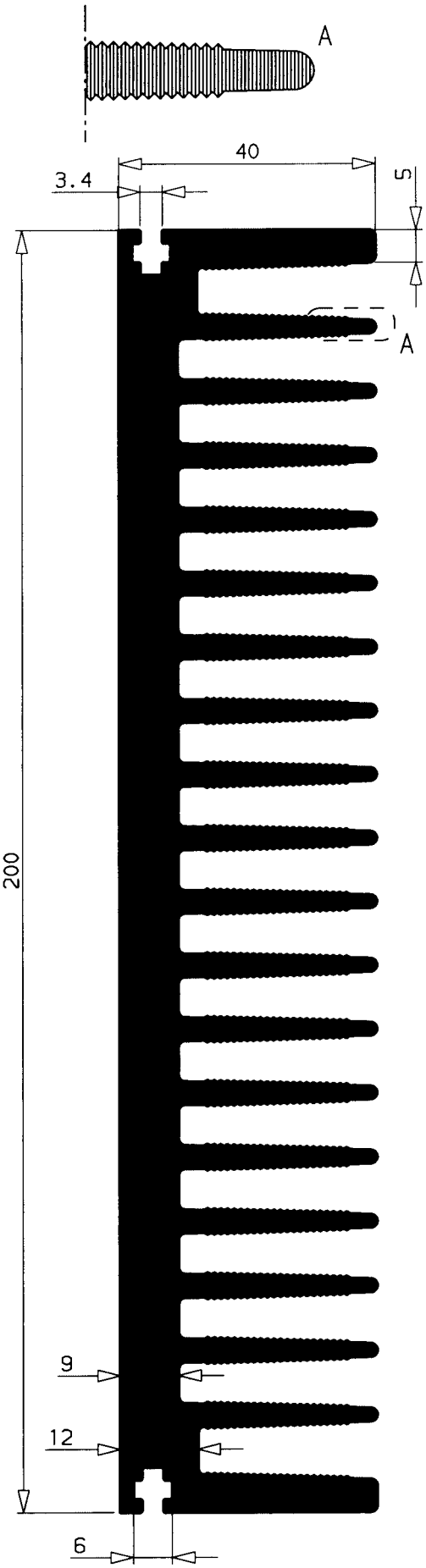

I 5655 **10.287 Kg/m**
PER. ESTERNO 1754 mm.

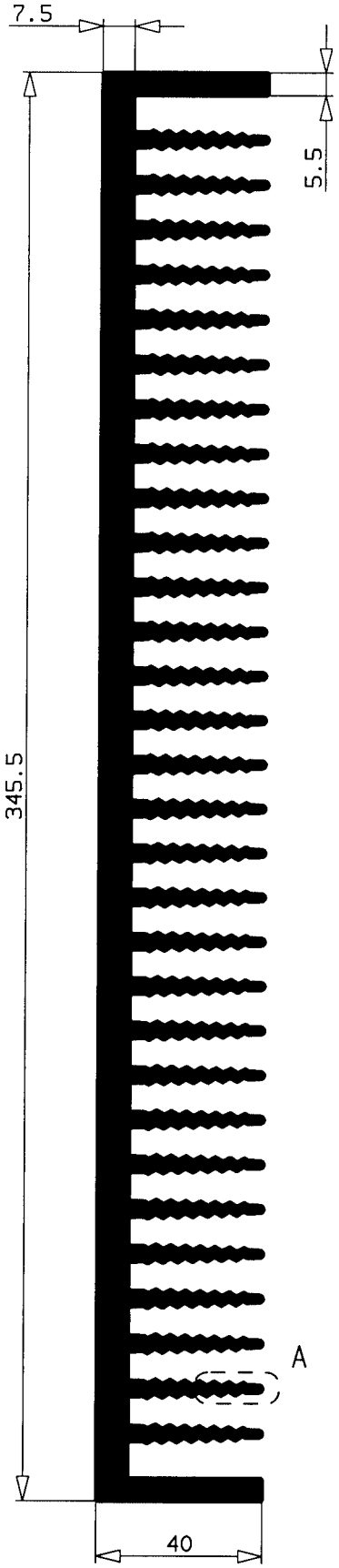

I 4884 **15.565 Kg/m**
PER. ESTERNO 2907 mm.

DISEGNO FUORI SCALA

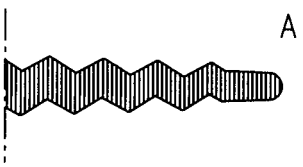

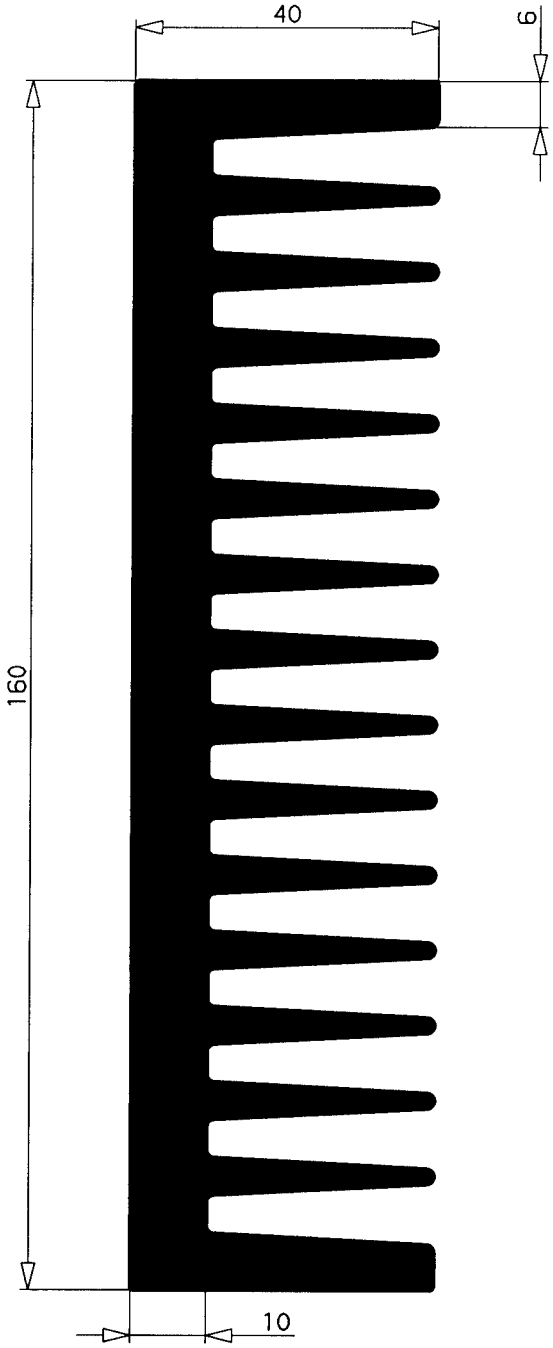

I 5303 **9.318 Kg/m**
PER. ESTERNO 1231 mm.

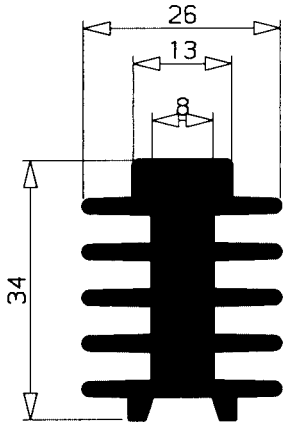

I 764 **1.207 Kg/m**
PER. ESTERNO 257 mm.

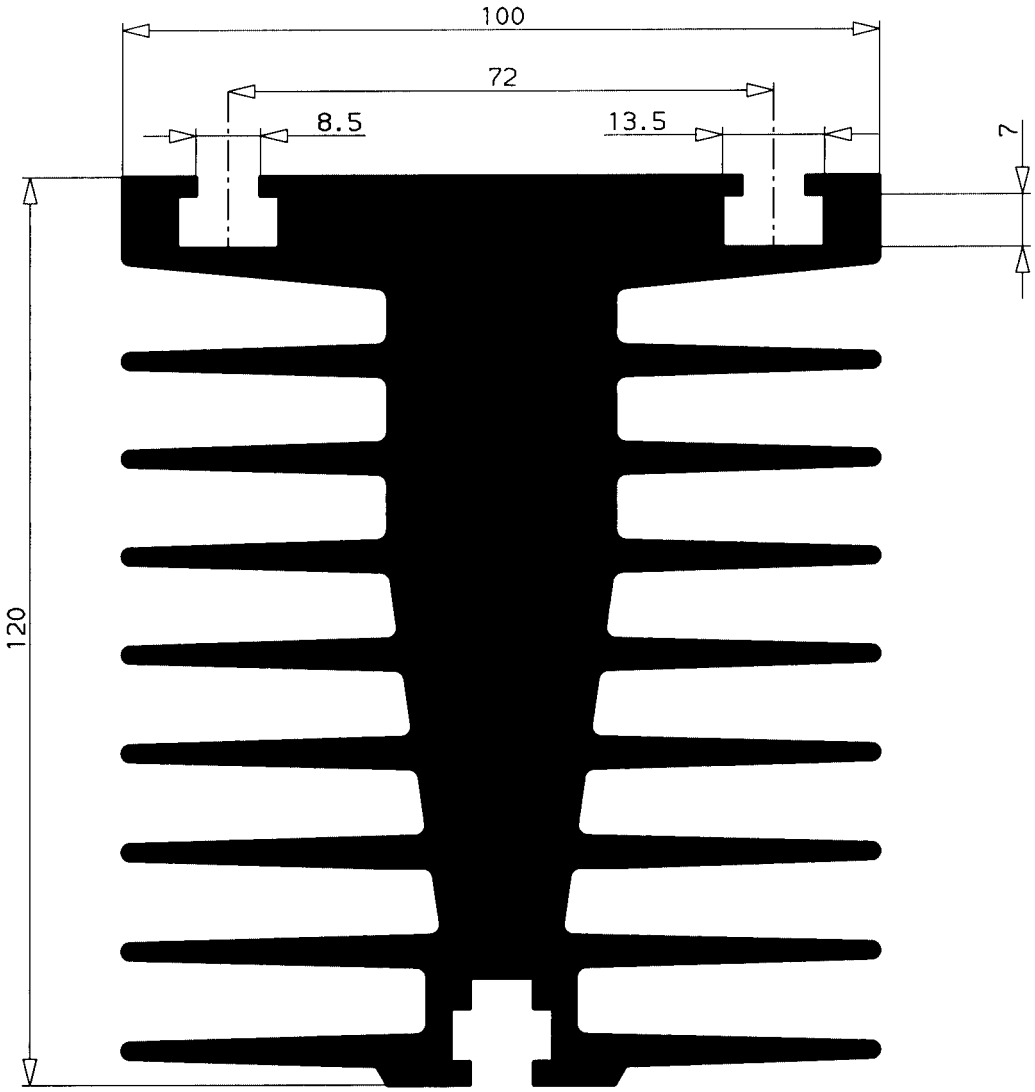

I 6133 **14.688 Kg/m**
PER. ESTERNO 1662 mm.

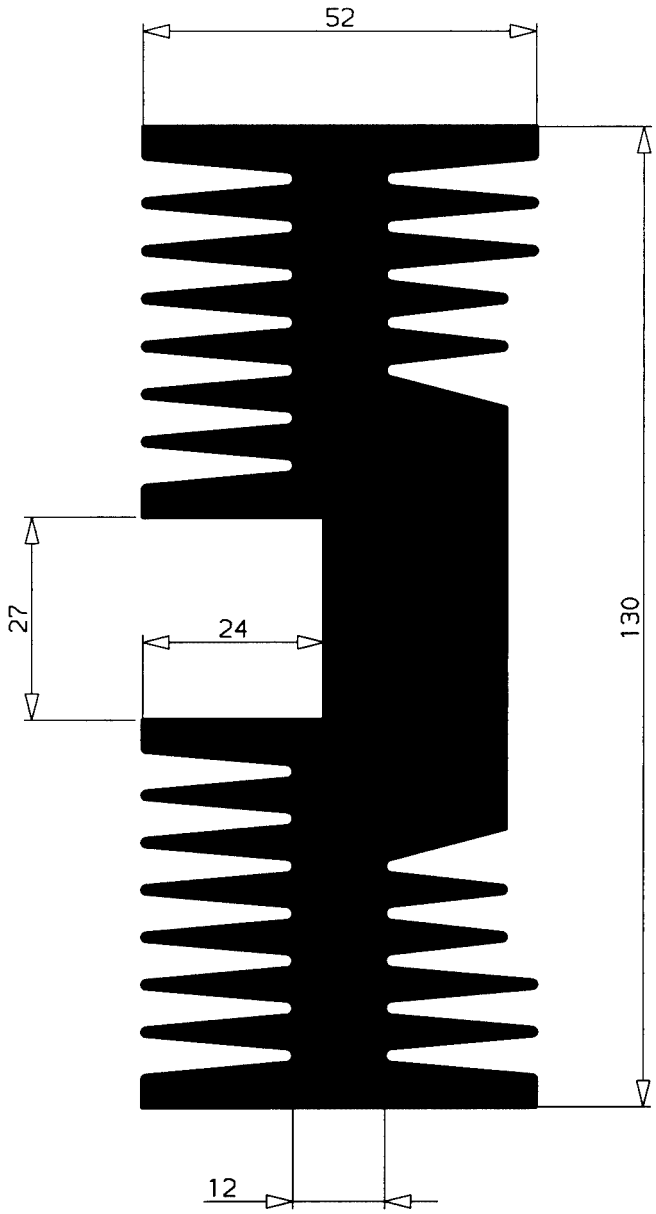

I 5747 **10.964 Kg/m**

PER. ESTERNO 1222 mm.

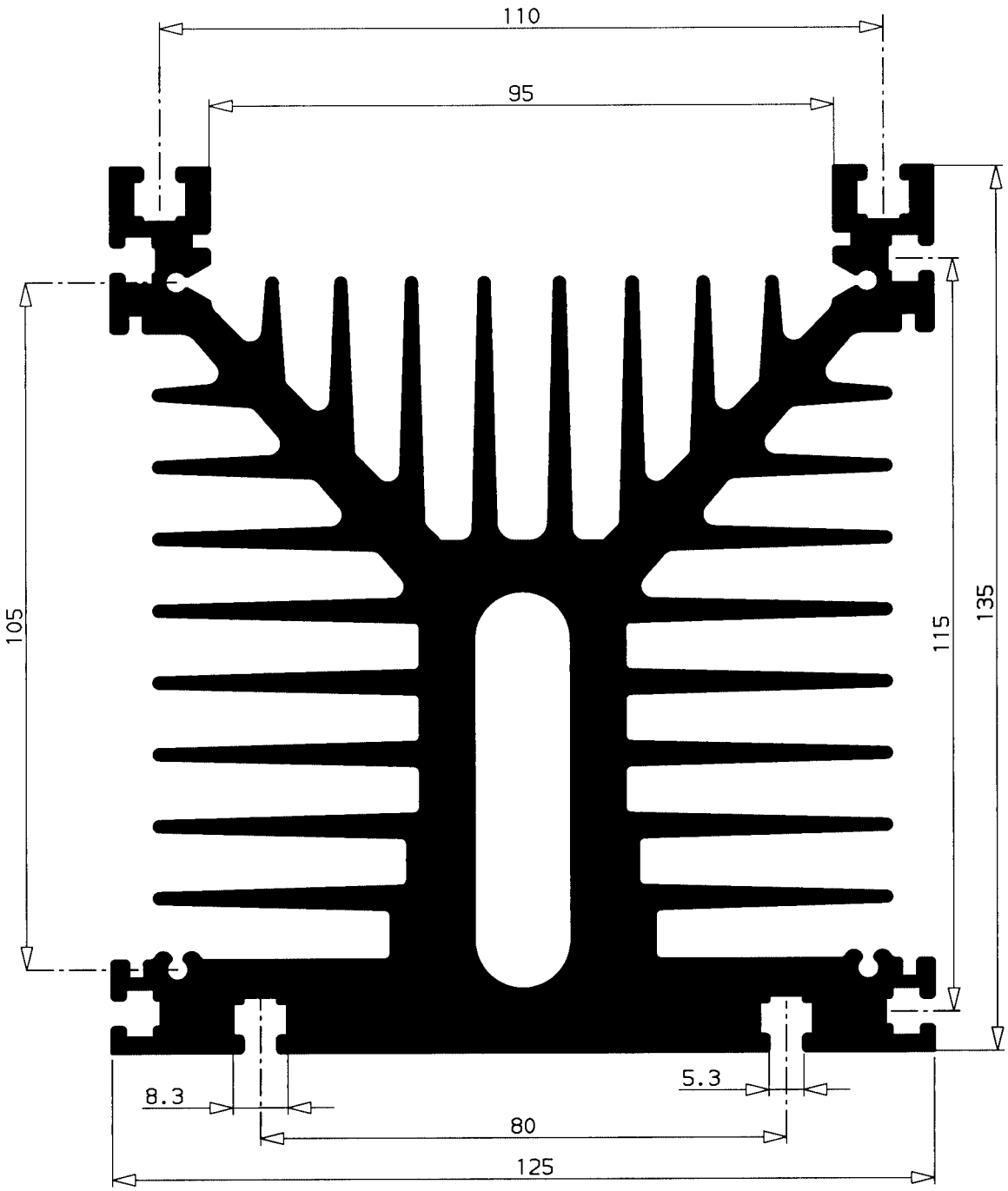

R 4985 **15.733 Kg/m**

PER. ESTERNO 2344 mm.

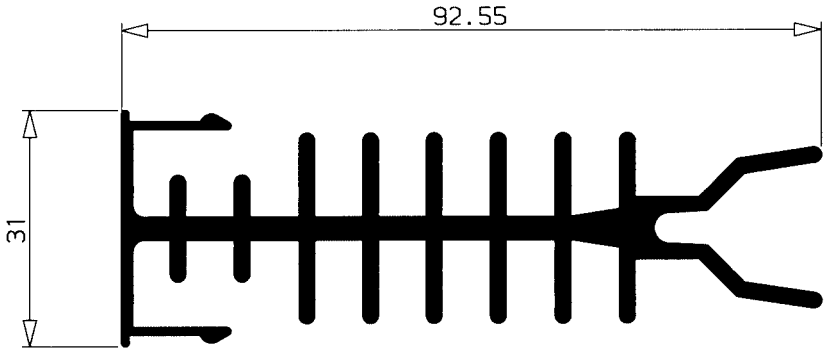

I 5744 **1.895 Kg/m**
PER. ESTERNO 638 mm.

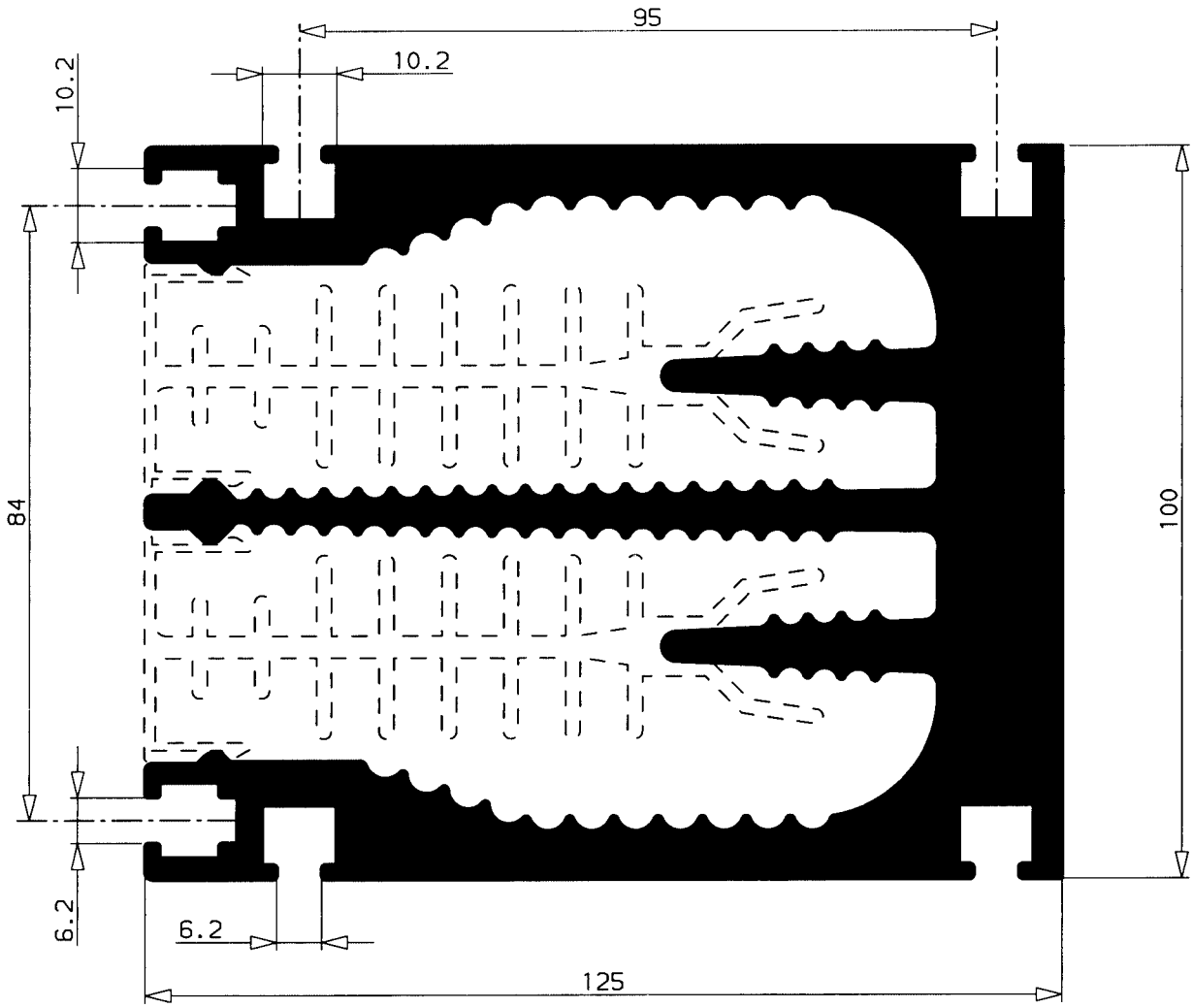

I 5757 **12.220 Kg/m**
PER. ESTERNO 1298 mm.

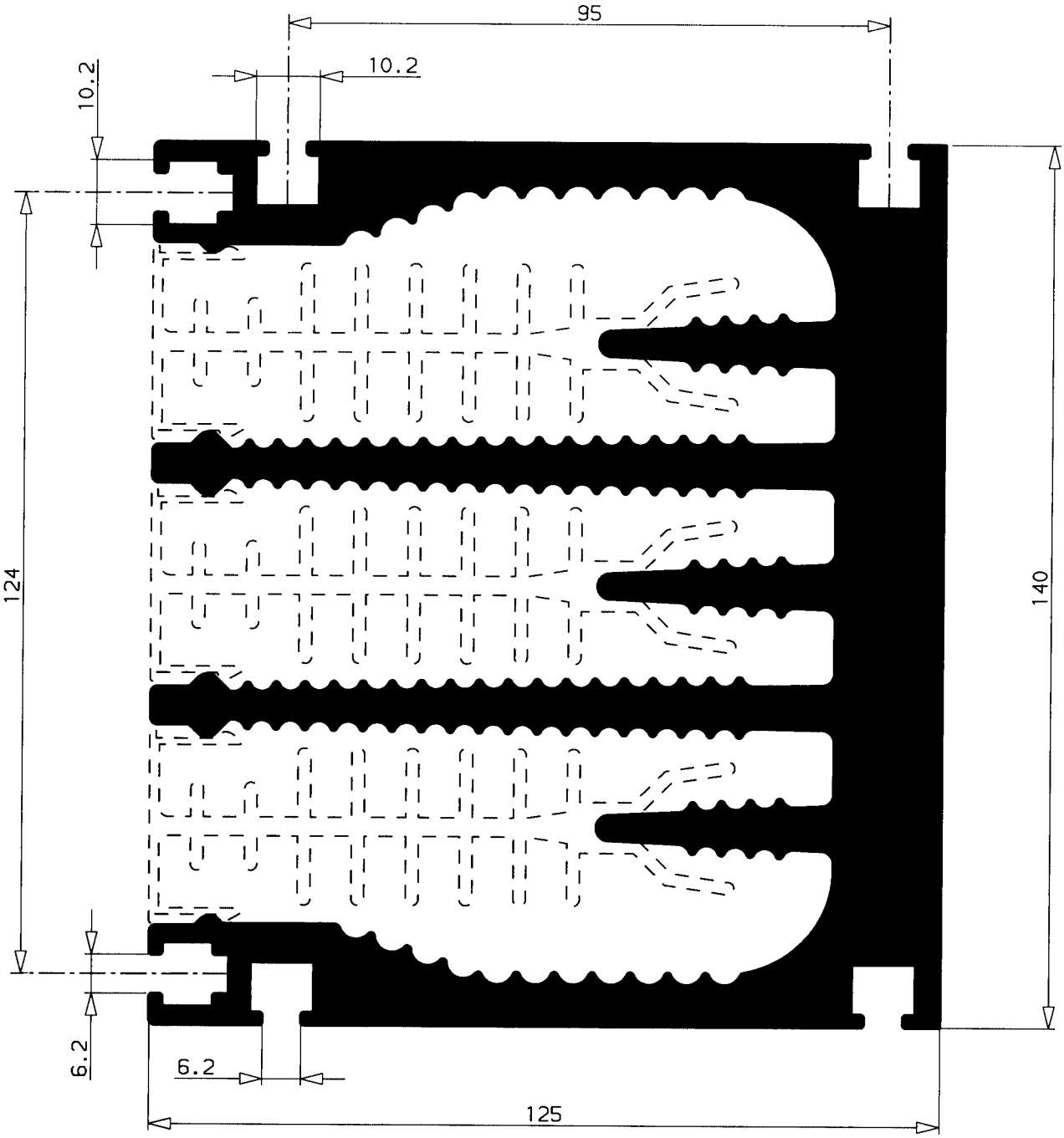

I 5741 **17.061 Kg/m**

PER. ESTERNO 1718 mm.

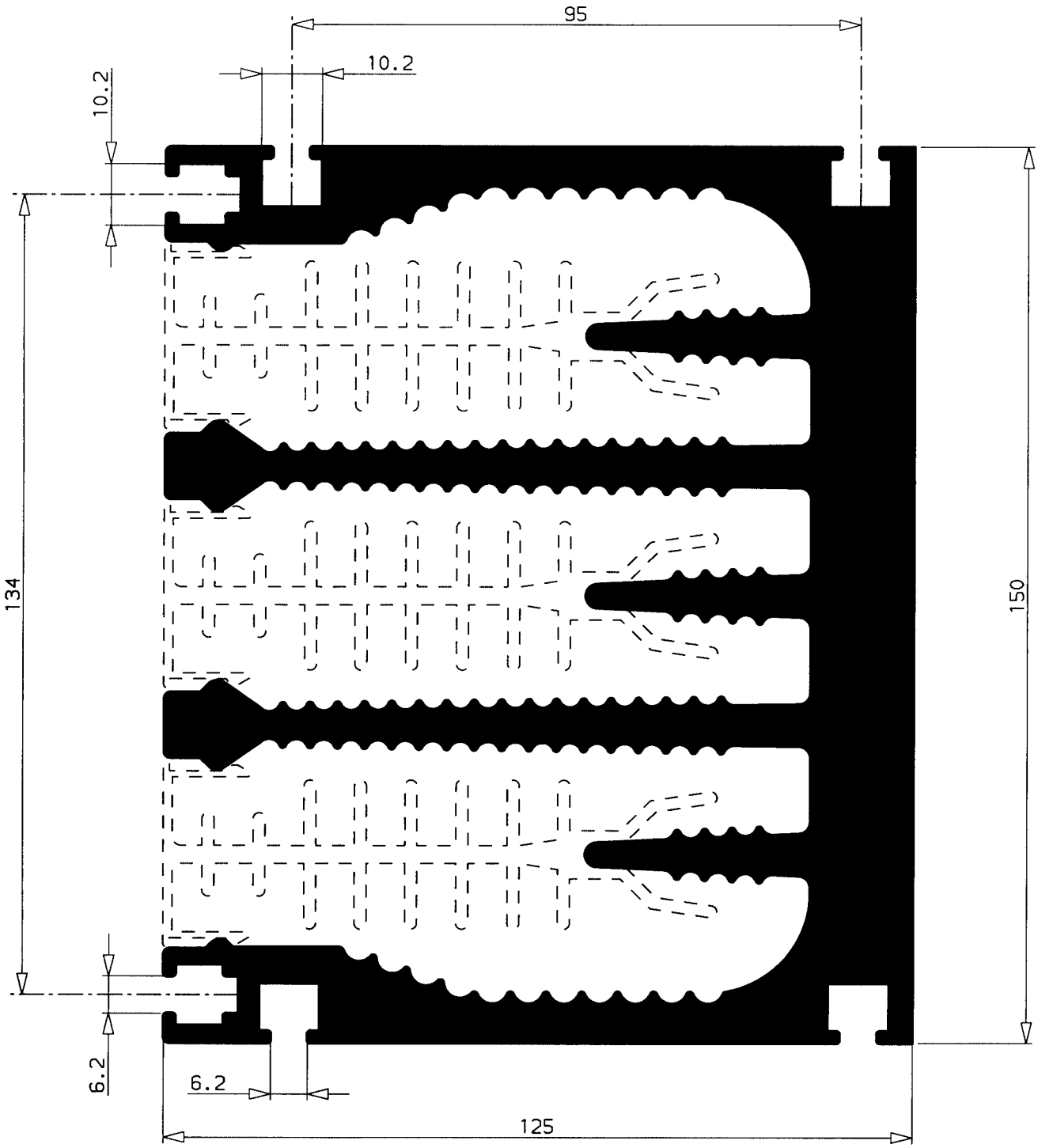

I 5742 **17.930 Kg/m**

PER. ESTERNO 1718 mm.

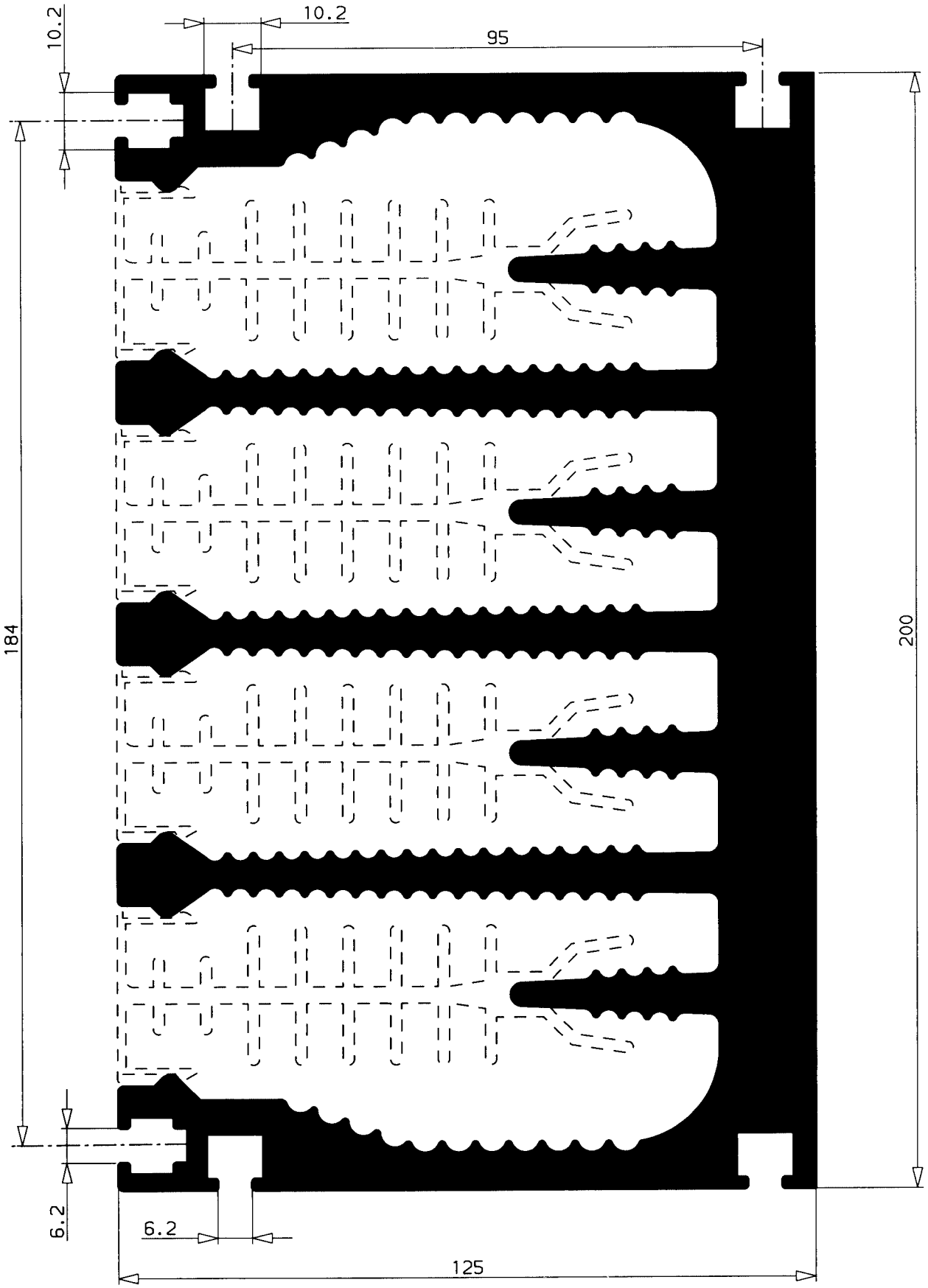

I 5743 **23.100 Kg/m**

PER. ESTERNO 2198 mm.

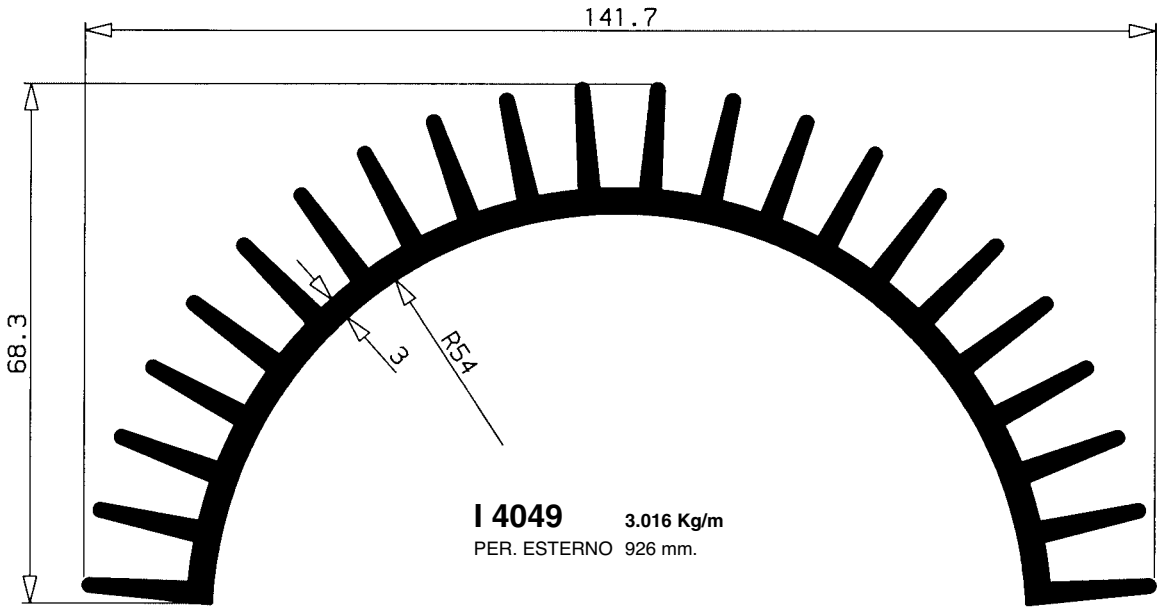

I 4049 **3.016 Kg/m**
PER. ESTERNO 926 mm.

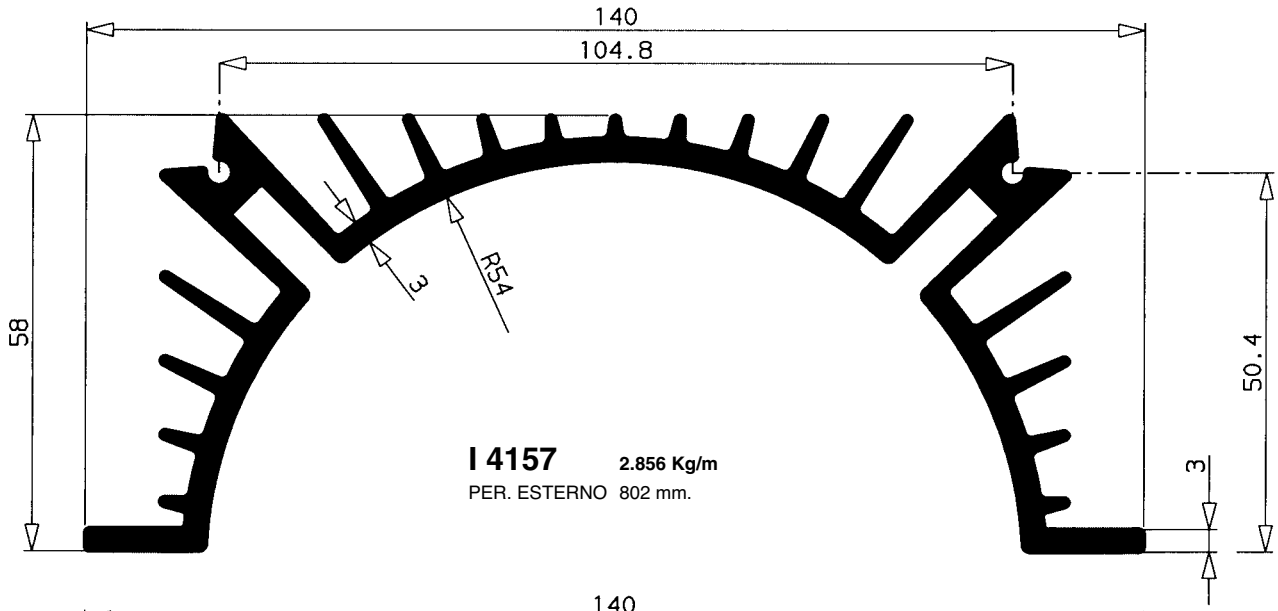

I 4157 **2.856 Kg/m**
PER. ESTERNO 802 mm.

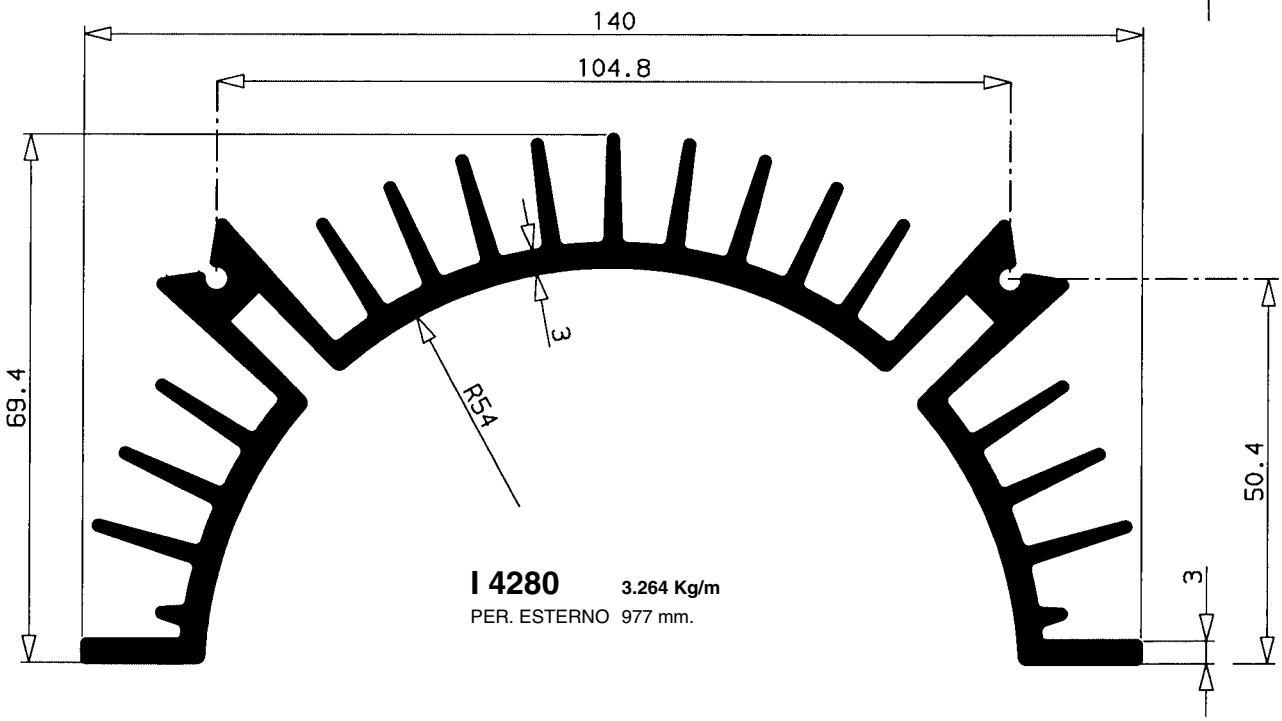

I 4280 **3.264 Kg/m**
PER. ESTERNO 977 mm.

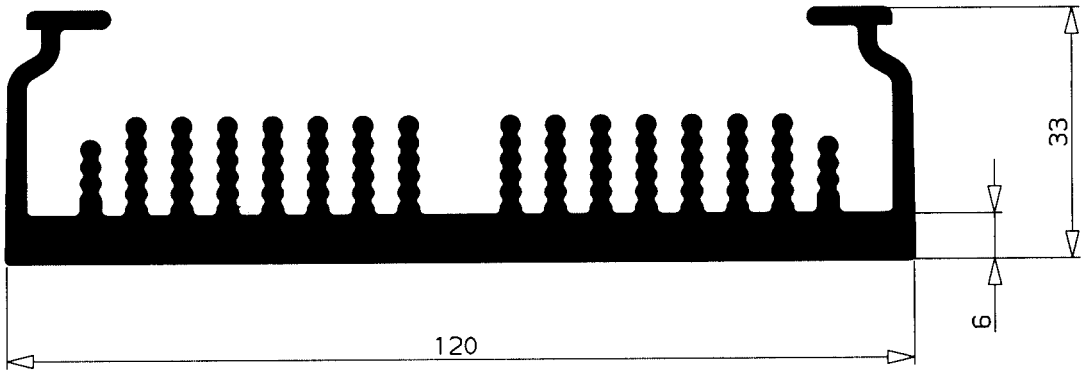

I 4168 **3.458 Kg/m**
PER. ESTERNO 837 mm.

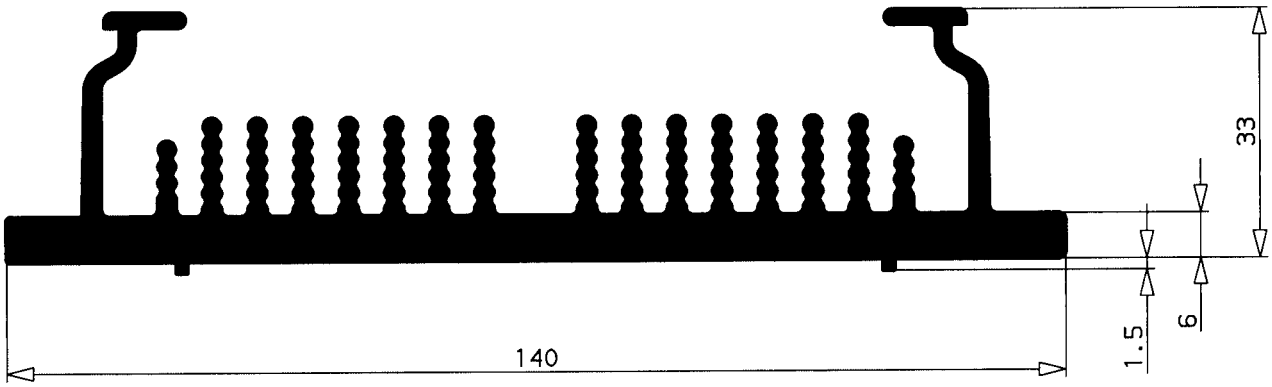

I 4169 **3.807 Kg/m**
PER. ESTERNO 882 mm.

ESTRUSI INDUSTRIALI	G GRUPPO	3 TAVOLA

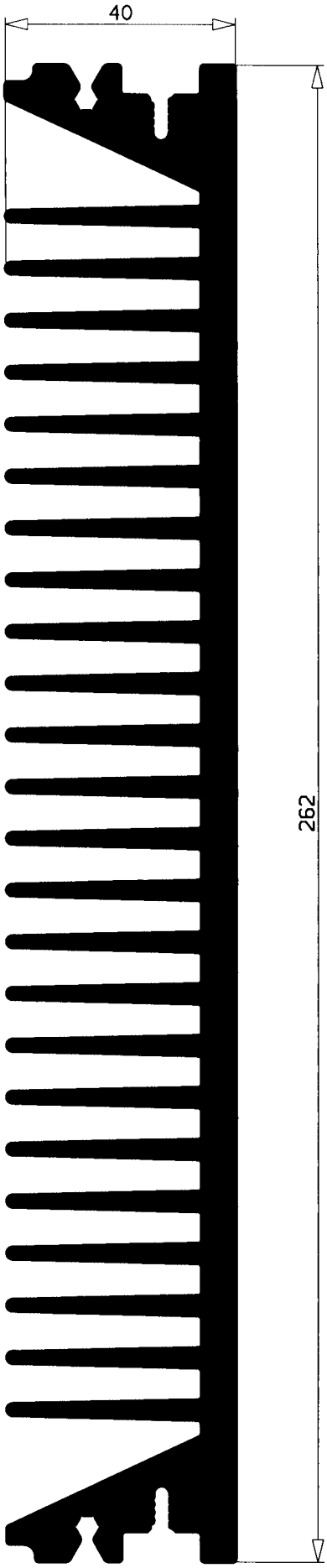

I 7374 **12.00 Kg/m**
PER. ESTERNO 2298 mm.

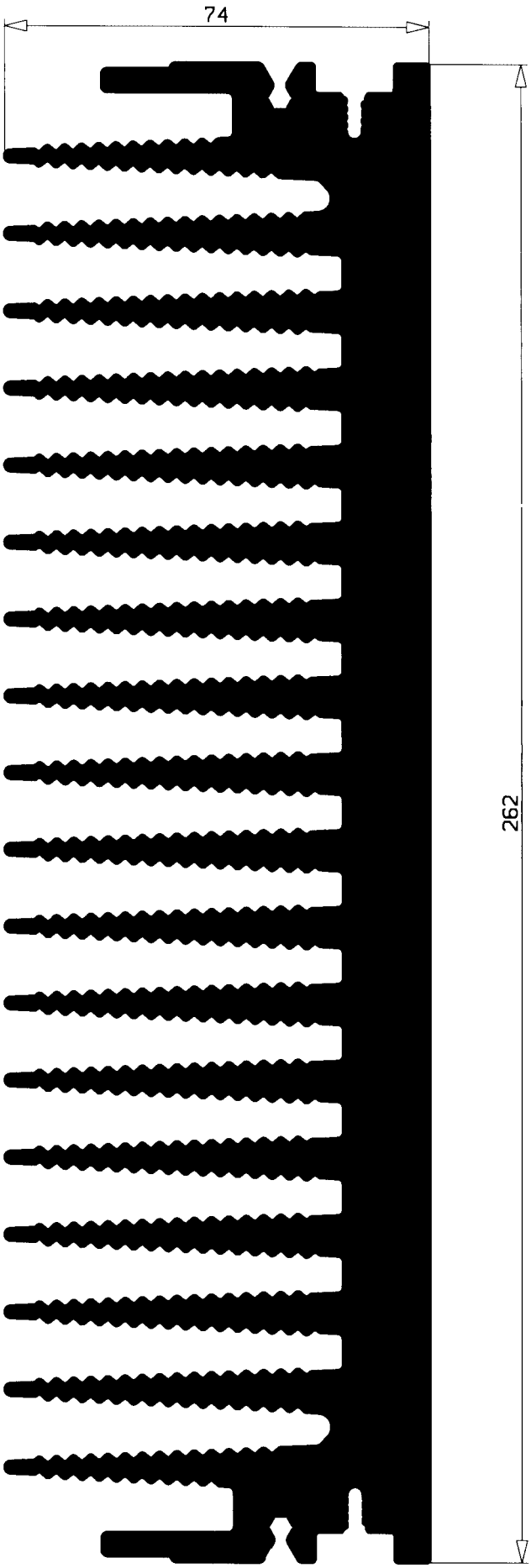

I 7375 **24.962 Kg/m**
PER. ESTERNO 3124 mm.

DISEGNO FUORI SCALA

sostituisce tavola del	DATA 01/8/2001

METRA S.p.A
Via Stacca, 1
25050 Rodengo Saiano
Brescia - Italy

Tel. + 39 030 6819 1
Fax Italy + 39 030 6819 991
Fax export + 39 030 6819 938
metra@metraluminium.it